CFMOTO

MORE FUN.

800MT-ES

Manual de Proprietário

LEIA ESTE MANUAL COM ATENÇÃO.

Contém informação de segurança importante.

AVISO

Este manual encontra-se atualmente em processo de revisão. Algumas informações poderão ser atualizadas ou ajustadas em breve. Agradecemos a sua compreensão.

TABELA DE CONTEÚDOS

Prefácio 8
Sistema de Controlo de Emissões (EVAP) (Se equipado) 9
Sinais Chave 10
Os sinais chave chamam a atenção para sinais de segurança e outros sinais, tal como para sinais de problemas de desemenho e outros sinais. Os sinais padrão deste manual são: “PERIGO”, “AVISO”, “CUIDADO” e “NOTA”. 10
VIN E NÚMERO DE SÉRIE DO MOTOR 12
Especificações 13
Segurança do Operador 17
Precauções Gerais de Segurança 17
Modificações do Equipamento 18
Responsabilidades do Proprietário 22
Equipamento de Segurança para Condução 23
Informação Geral 26
Evite Comportamentos Perigosos Enquanto Conduz 27
Vista do Veículo 31
Vista Traseira Esquerda 31
Vista Dianteira Direita 32

Vista de cima 33
Peças Operacionais 34
Manete da Embraiagem 34
Travão dianteiro manual 35
Comutador do guiador, lado esquerdo 36
Comando direito do guiador 41
Acelerador Eletrónico 42
Fechos 42
Pedal das Mudanças 45
Travão Traseiro 46
Apoio Lateral 46
Descanso Central 47
Apoios de mãos e de pés para o passageiro 49
Botão de Ajuste do Para-brisas 50
Tomada USB e Tomada de Alimentação 50
Painel de Instrumentos MMI 52
Ativação e Testes 52
Indicadores do Painel e Indicadores de Aviso 53
Painel de Instrumentos 59
Menu do Painel de Instrumentos 73

Hi Board 109
Controlo por Voz 113
Sistema de Prevenção de Colisões 115
Função 115
Operação 116
Restrições do Sistema 119
Reparação 121
Utilização do Seu Veículo 122
Período de utilização inicial 122
Inspeção Diária de Segurança 123
Arranque 125
Arranque 126
Mudança de Velocidade, Condução 126
Travagem 128
Estacionamento 129
Condução Segura 131
Dicas para Condução Segura 131
Cuidados Adicionais para Condução a Alta Velocidade 133
Precauções para superfícies Off-Road 134
Manutenção 135

Definição de Uso Indevido 135
Pontos Chave do Plano de Lubrificação 136
Plano de Manutenção durante o Período de Utilização Inicial.....137
Plano de Manutenção Periódica 140
Folga da manete da embraiagem..... 146
Ajuste da Manete da Caixa de Velocidades 147
Kit de Ferramentas..... 148
Sistema Combustível 149
Tanque Combustível 149
Requerimentos de Combustível.....150
Índice de Octanas (RON).....150
Reabastecer.....151
Motor..... 152
Inspeção do nível de óleo 152
Mudança do óleo do motor e do filtro do óleo.....153
Capacidade do Óleo do Motor 156
Vela de Ignição.....157
Ralenti 157
Sistema de Admissão e Escape..... 158
Sistema de deteção de combustível e escape.....158

Válvulas de admissão e escape....158
Folga da Válvula....159
Filtro de Ar....160
Corpo de Injeção....160
Sistema de Refrigeração....161
Radiador e Ventilador de Refrigeração....161
Tubos do Radiador....161
Líquido de Refrigeração....162
Verificação do Nível de Líquido de Refrigeração....164
Abastecimento do Líquido de Refrigeração....165
Pneus e Correntes....166
Especificações do Pneu....166
Aderência do Pneu....168
Verificação da corrente de transmissão....170
Ajuste da tensão da corrente de transmissão....172
Sistema de Travagem....176
Verificação da alavanca do travão dianteiro....176
Verificação do pedal do travão traseiro....176
Inspeção do nível de fluído de travões....177
Reabastecimento do fluído dos travões....178

Verificação do disco do travão 180
Verificação da Pinça do Travão.....180
Sistema de Travagem Anti-Bloqueio (ABS) 181
Amortecedores Eletrónicos..... 182
Verificação dos Amortecedores.....182
Motor do Amortecedor Traseiro.....187
Sistema Elétrico e Luzes 189
Bateria.....189
Remoção da Bateria 192
Montagem da Bateria.....193
Luzes.....194
Fusíveis.....197
Mala Lateral (Se equipado)..... 198
CONVERSOR CATALÍTICO..... 202
Sistema de Controlo de Emissões por Evaporação (EVAP) 203
Limpeza e Armazenamento 204
Precauções Gerais.....204
Lavagem do Veículo.....205
Proteção da Superfície.....206
Viseira e outras peças de plástico.....206

Cromado e Alumínio (Se equipado) 207
Pele, Vinil e Produtos em Borracha 207
Preparação para Armazenamento 208
Preparação Após Armazenamento 209
Transportar o seu Veículo 210
Problemas e Causas Comuns 211
Tabela de Binários 214
Tabela Geral de Binários 214
Tabela de Binários Crucial 214
APP CFMOTO RIDE / T-BOX 218
App CFMOTO RideSync / Módulo Telemática (Mercados Selecionados) 219

Prefácio

Obrigado por ter adquirido um veículo CFMOTO e seja bem-vindo à nossa família mundial de entusiastas da CFMOTO. Pode visitar-nos em www.cf-moto.pt para todas as nossas novidades, notícias, novos produtos, futuros eventos e muito mais.

A CFMOTO é uma empresa internacional que se especializa no desenvolvimento, manufaturação e no marketing de motociclos, e-motociclos, e-bicicletas, veículos todo o terreno, veículos utilitários, motociclos de grande cilindrada e dos seus componentes principais. Fundada em 1989, a CFMOTO dedica-se ao desenvolvimento do cultivo de marcas independentes e à inovação em I&D (Investigação e Desenvolvimento).

Os produtos CFMOTO são atualmente distribuídos por mais de 2000 empresas em todo o mundo em mais de 100 países e regiões. A CFMOTO está em entrar em escalões mais elevados no mundo dos desportos motorizados e tem como objetivo fornecer produtos superiores aos seus concessionários e fãs de todo o mundo.

Para uma utilização segura e agradável do seu veículo, siga todas as instruções e recomendações presentes neste manual de proprietário. O seu manual contém instruções de pequenas manutenções. Informações sobre reparações de maior dimensão estão descritas no Manual de Oficina CFMOTO.

O seu concessionário CFMOTO conhece o seu veículo e tem como principal objetivo a sua total satisfação. Dirija-se ao seu concessionário para todos os serviços necessários, durante e depois do período de garantia.

O conteúdo deste manual baseia-se nas informações do produto mais recentes disponíveis no momento da publicação deste manual, e pode conter informação que não se aplique o seu mercado. As instruções presentes neste manual não produzem efeitos legais. A CFMOTO reserva-se o direito de modificar ou eliminar totalmente instruções técnicas, instruções de assistência, instruções de manutenção, preços, cores, formas, materiais, designs, configurações e conteúdos semelhantes, sem aviso prévio e sem necessidade de justificação. Devido a constantes melhorias no design e na qualidade da produção de componentes, podem existir algumas discrepâncias no seu veículo e na informação presentes nesta publicação. Não é assumida qualquer responsabilidade por omissões, desvios, imprecisões, defeitos

de impressão ou erros no método de entrega, nos desenhos e nas instruções. Qualquer reprodução ou reutilização das imagens, descrições e/ou procedimentos aqui contidos, no todo ou em parte, é expressamente proibida sem autorização escrita do titular dos direitos de autor.

Antes de cada viagem, por favor verifique o seu veículo e siga os procedimentos básicos de manuntenção. Por favor, mantenha este manual junto ao seu veículo, mesmo quando o transferir para terceiros.

Zhejiang CFMOTO Power Co., Ltd reserva todos os direitos de explicação final do manual de proprietário.

Este manual é do seguinte veículo: CF800-5DH

⚠PERIGO
O funcionamento, a assistência e a manutenção de veículos de estrada ou todo o terreno podem expô-lo a produtos químicos, incluindo gases de escape do motor, monóxido de carbono, ftalatos e chumbo, que são conhecidos por causar cancro e defeitos congénitos ou outros danos reprodutivos. Para minimizar a exposição, evite respirar os gases do escape, não coloque o motor ao ralenti, exceto se necessário, efetue a manutenção do veículo numa área bem ventilada e use luvas ou lave as mãos frequentemente quando efetuar a manutenção do veículo.

Sistema de Controlo de Emissões (EVAP) (Se equipado)

Quando exigido pelos regulamentos de emissões ambientais, este veículo é fabricado com um sistema de controlo de emissões de combustível (EVAP) para evitar que os vapores de combustível entrem na atmosfera a partir do depósito de combustível e do sistema de combustível.

Durante a manutenção de rotina, inspecione visualmente todas as ligações das mangueiras/dos tubos para verificar se existem fugas ou bloqueios. Certifique-se de que estes não estão entupidos ou dobrados, o que poderia danificar a bomba de combustível ou deformar o depósito de combustível. Não é necessária qualquer outra manutenção. Contacte o seu concessionário se for necessária uma reparação. Não modifique o sistema EVAP, pois a modificação de qualquer parte deste violará os regulamentos de emissões ambientais.

Sinais Chave

Os sinais chave chamam a atenção para sinais de segurança e outros sinais, tal como para sinais de problemas de desempenho e outros sinais. Os sinais padrão deste manual são: “PERIGO”, “AVISO”, “CUIDADO” e “NOTA”.

Os seguintes sinais e símbolos aparecem ao longo do manual e no seu veículo. A sua segurança está em risco sempre que estas palavras e símbolos aparecerem no seu veículo. Por favor, esteja familiarizado com os seus significados quando ler este manual:

⚠PERIGO
Este alerta indica que existe um potencial perigo que poderá resultar em lesões sérias ou na morte.

⚠AVISO
Este alerta de segurança indica um potencial perigo que poderá resultar em lesões leves ou moderadas e/ ou causar danos no veículo.

⚠CUIDADO
Este alerta de segurança indica um potencial perigo que pode resultar em danos no veículo.

NOTA: Uma nota ou aviso irão alertá-lo de informações importantes ou instruções.

PREFÁCIO

LEIA O MANUAL DO PROPRIETÁRIO
SIGA TODAS AS INSTRUÇÕES E AVISOS

⚠AVISO
Leia, compreenda, e siga todas as instruções e precauções de segurança neste manual e em todas as etiquetas do produto. O não cumprimento de todas as precauções de segurança pode originar ferimentos graves ou morte.

⚠AVISO
Os gases de escape do motor deste produto contêm CO, que é mortal e pode causar dores de cabeça, tonturas, perdas de consciência ou mesmo a morte.

INTRODUÇÃO
VIN E NÚMERO DE SÉRIE DO MOTOR

Registe o número VIN (Números de Identificação do Veículo - Vehicle's Identification Numbers), o número de série do motor e a placa de identificação na posição indicada na ilustração seguinte.

VIN:

Nº DE SÉRIE DO MOTOR:

Nº DA PLACA DE IDENTIFICAÇÃO DO VEÍCULO:

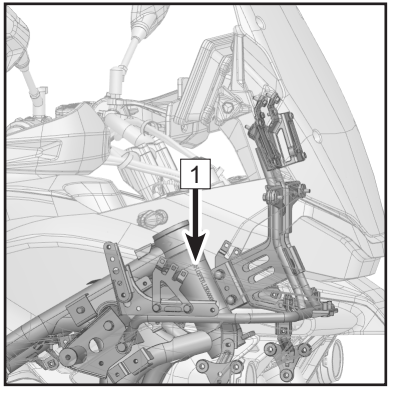

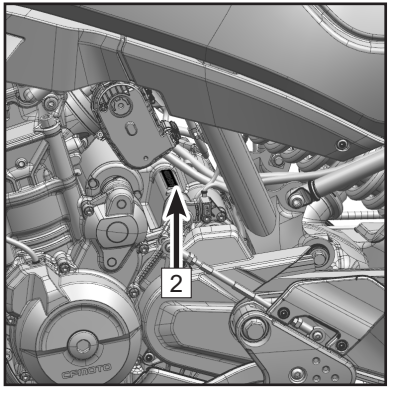

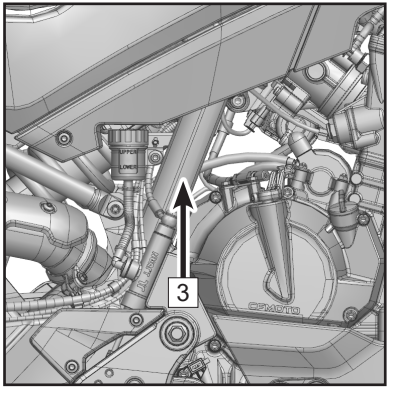

1	VIN	2	Número de série do motor	3	Placa de Identificação

Especificações

	800MT-ES	
	CF800-5DH (L3e-A3)	**CF800-5DH (L3e-A2)**
Peso máximo	413 kg (910.5 lb.)	
Máximo de passageiros	2	
Desempenho		
Potência máxima	67 Kw (89.8 Hp) / 9250 rpm	35 Kw (46.9 Hp) / 5000 rpm
Binário máximo	75 N•m (55.3 ft-lb.) / 8000 rpm	68 N•m (50.1 ft-lb.) / 4250 rpm
Diâmetro de viragem mínimo	5.4 m (17.7 ft)	
Velocidade máxima projetada	195 km/h (121 mph)	158 km/h (98 mph)
Tamanho		
Comprimento	2234 mm (87.9 in.)	
Largura	853 mm (33.6 in.)	
Altura	1475 mm (58.1 in.)	
Distância entre eixos	1531 mm (60.3 in.)	
Altura do assento	825 mm (32.5 in.)	
Distância ao solo	190 mm (7.5 in.)	
Tara	231 kg (509.3 lb.)	
Motor		
Tipo	cilindro em linha, 2 cilindros, 4 tempos, refrigeração líquida, DOHC	
Cilindrada	799 cm^3	

ESPECIFICAÇÕES

Diâmetro×Curso		88 × 65.7 mm (3.46 × 2.59 in.)
Rácio de Compressão		12.7 (± 0.3) : 1
Sistema de Arranque		Arranque elétrico
Sistema de abastecimento de combustível		EFI
Sistema de controlo de ignição		ECU
Sistema de Lubrificação		Lubrificação por pressão e por salpico, cárter semi-seco
Tipo de óleo do motor		API SJ ou superior SAE 10W-50 JASO T903 MA2
Capacidade do líquido de refrigeração		1300 ml (44 oz.)+ 180 ± 42 ml (9.5 oz. ± 1.4 oz.)
Tipo de líquido de refrigeração		CFMOTO recomenda um líquido de refrigeração orgânico, não utilize líquido de refrigeração não orgânico
Ralenti		1610 RPM ± 160 RPM
Transmissão		
Tipo de transmissão		Caixa manual de 6 velocidades
Tipo de embraiagem		Em banho de óleo, multidisco, deslizante
Sistema de transmissão		Transmissão por corrente
Rácio de redução primário		1.923
Rácio de redução final		2.813
Rácio de Engrenagem	1°	2.846
	2°	2.000
	3°	1.550
	4°	1.273
	5°	1.083
	6°	0.957

ESPECIFICAÇÕES

Chassis		
Tamanho do pneu	Dianteiro	110/80 R19 M/C 59V
	Traseiro	150/70 R17 M/C 69V
Tamanho da jante	Dianteiro	MT2.5×19
	Traseiro	MT4.25×17
Capacidade do depósito combustível		19.2 L (5.07 gal.) ± 0.5 L (0.13 gal.)
Consumo de combustível		5.0 L / 100 km (≤1.32 gal. / 62 miles)
Capacidade do depósito de combustível quando o indicador está a piscar (máx.)		2.56 L (0.68 gal.) (com 0.45 L (0.12 gal.) de óleo residual)
Componentes elétricos		
Bateria		12V / 11.2 Ah
Farol Dianteiro		Luz de máximos LED: 40 W Luz de médios LED: 26W Luz de presença LED: 10 W
Luz dos piscas		LED: 1.5W (por unidade)
Luz traseira		Luz de presença traseira LED: 2.3 W Luz dos travões LED: 4.4 W
Farol de nevoeiro		LED: 7.5W (por unidade
Amortecedores		
Curso do amortecedor dianteiro		158.8 mm (6.3 in.)

ESPECIFICAÇÕES

Pré-carga do amortecedor dianteiro	Ajustável, consulte Menu Instrumentos → Definições → Definições do Veículo → Veículo para detalhes
Ajuste do amortecimento de extensão do amortecedor dianteiro	
Ajuste do amortecimento de compressão do amortecedor dianteiro	
Curso do amortecedor traseiro	47.5 mm (1.9 in.)
Ajuste do amortecimento de retorno do amortecedor traseiro	Ajustável, consulte Menu Instrumentos → Definições → Definições do Veículo → Veículo para detalhes
Ajuste do amortecimento de compressão do amortecedor traseiro	
Intervalo de ajuste da pré-carga do amortecedor traseiro	
Amortecedor de Direção	Não ajustável

Segurança do Operador

Precauções Gerais de Segurança

⚠AVISO
Leia este manual cuidadosamente antes de utilizar o veículo e compreenda todos os avisos de segurança, precauções e procedimentos de operação.

Limite de idade

Este modelo é apenas para adultos. O operador deve adquirir uma carta de condução como requerido pelas leis e regulamentações locais. Consulte a legislação do seu país de origem relativamente à idade mínima dos passageiros.

Conheça o seu veículo

Como operador do veículo, é responsável pela sua segurança, a segurança dos outros e pela proteção do ambiente. Leia e compreenda o Manual do Proprietário, uma vez que tem informação importante sobre todos os aspetos do seu veículo, incluíndo procedimentos operacionais de segurança.

SEGURANÇA DO OPERADOR

Modificações do Equipamento

A CFMOTO preocupa-se com a segurança dos seus clientes e do público em geral. Por isso, recomenda-se vivamente que os consumidores não coloquem no veículo nenhum equipamento que possa aumentar a velocidade ou potência do veículo, nem façam nenhuma modificação no veículo para esses propósitos. Qualquer modificação ao equipamento original do veículo pode originar riscos de segurança significativos e aumentar o risco de lesões corporais. A garantia do seu veículo termina se adicionar ao seu veículo acessórios não aprovados, ou se realizar alguma modificação no veículo que aumente a sua velocidade ou potência.

NOTA: Alguns equipamentos podem alterar o comportamento e o desempenho do veículo, incluindo, entre outros, malas laterais, tubos de escape, rodas laterais, etc. Utilize apenas equipamentos originais e aprovados. A utilização de peças não originais, a instalação incorreta de acessórios ou o carregamento inadequado podem afetar o desempenho do veículo e até violar requisitos regulamentares. Tenha em atenção que é responsável pela sua própria segurança e peça segurança de terceiros.

⚠CUIDADO
Os componentes e acessórios do veículo são especialmente concebidos, por isso, recomenda-se que utilize apenas componentes originais CFMOTO e acessórios autorizados.

⚠CUIDADO
A alteração do peso do veículo afetará significativamente o desempenho do motor; cumpra as cargas especificadas para a carga transportada, os passageiros e os acessórios montados.

SEGURANÇA DO OPERADOR

Evite Intoxicação por Monóxido de Carbono

Todos os gases de escape do motor contêm monóxido de carbono, um gás mortal. A inalação de monóxido de carbono pode causar dores de cabeça, tonturas, sonolência, náuseas, vertigens e até a morte.

O monóxido de carbono é um gás incolor, inodoro e insípido, que pode estar presente mesmo que não veja ou cheire quaisquer gases de escape do motor. Níveis mortais de monóxido de carbono podem acumular-se rapidamente, podendo provocar uma rápida perda de consciência e impossibilitar a pessoa de se salvar. Além disso, concentrações mortais de monóxido de carbono podem permanecer durante horas ou dias em áreas fechadas ou com ventilação insuficiente.

Para prevenir ferimentos graves ou morte por monóxido de carbono:

- Não utilize o veículo em áreas mal ventiladas ou parcialmente fechadas.
- Não utilize o veículo no exterior em áreas onde os gases do motor possam entrar num edifício através de janelas ou portas.

SEGURANÇA DO OPERADOR

Evite incêndios com gasolina e outros perigos

A gasolina é extremamente inflamável e explosiva. Os vapores do combustível podem espalhar-se e serem inflamados por uma faísca ou chama a vários metros do motor. Para reduzir o risco de incêndio ou explosão, siga estas instruções:

- Use um depósito de combustível aprovado para armazenar combustível.
- Cumpra rigorosamente os procedimentos de abastecimento de combustível.
- Não ligue nem opere o motor se a tampa de combustível não estiver corretamente montada. A gasolina é tóxica e pode causar ferimentos ou a morte.
- Nunca aspire gasolina com a boca.
- Consulte de imediato um médico se engolir gasolina, a gasolina entrar em contacto com os seus olhos ou inalar o vapor da gasolina.
- Se derramar gasolina sobre si mesmo, lave-se com água e sabão e mude de roupa.

Índice Mínimo de Octanas e Avisos de Segurança

O combustível recomendado para o seu veículo é o E5 ou 95(RON). O combustível não oxigenado (sem etanol) é recomendado para um melhor desempenho em todas as condições.

SEGURANÇA DO OPERADOR

⚠AVISO
A gasolina é extremamente inflamável e explosiva em certas condições. Permita que o motor e sistema de escape arrefeça antes de encher o depósito. Quando manusear gasolina seja sempre cuidadoso. Reabasteça o depósito sempre com o motor desligado numa área ventilada. Não fume nem permita faíscas ou chamas perto da área de abastecimento ou de armazenamento. Não encha em excesso o depósito e não coloque combustível na gola de depósito. Se derramar gasolina na sua pele ou roupa, lave imediatamente com água e sabão e mude de roupa. Nunca ligue o motor nem o deixe a trabalhar em áreas fechadas. Os fumos de escape do motor são tóxicos e podem causar a perda de consciência ou morte num curto espaço de tempo. O escape de motor deste produto contém químicos conhecidos por causar cancro, defeitos de nascença ou outros danos reprodutivos. Utilize este veículo apenas ao ar livre ou em áreas bem ventiladas.

NOTA: A eliminação inadequada do combustível pode ser prejudicial para o ambiente; evite que o combustível se infiltre nos lençóis freáticos, no solo ou no sistema de esgoto.

Evite queimaduras derivadas de partes quentes

O sistema de escape e o motor aquecem durante o funcionamento. Evite tocar-lhes durante e logo após o funcionamento de modo a evitar queimaduras.

SEGURANÇA DO OPERADOR

Responsabilidades do Proprietário

Seja Qualificado e Responsável

Leia atentamente o Manual do Proprietário e as etiquetas de aviso deste veículo. Se possível, realize um curso de segurança em zonas abertas e pratique a uma velocidade baixa. Uma maior velocidade requer mais experiência, conhecimentos e condições e condução apropriadas. Esteja familiarizado com a tecnologia de controlo e com o funcionamento geral do veículo.

Este veículo é APENAS PARA ADULTOS. Os operadores devem possuir uma carta de condução conforme exigido pelas leis e regulamentos locais. Os operadores devem ser suficientemente altos e ter capacidade física para estar corretamente sentados, segurar o guiador com as duas mãos, acionar totalmente a manete da embraiagem com a mão esquerda, acionar totalmente a manete do travão com a mão direita, acionar totalmente o pedal do travão com o pé direito, ser capaz de colocar firmemente ambos os pés nos apoios e ser capaz de se equilibrar com os pés quando está parado e sentado.

Transportar um passageiro

- Transporte apenas um passageiro. O passageiro deve sentar-se de forma adequada no assento do passageiro.
- O passageiro deve ter altura suficiente para estar sentado de forma apropriada enquanto segura os apoios e ter os pés apoiados firmemente nos apoios. Consulte a legislação do seu país de origem relativamente à idade mínima dos passageiros.
- Nunca transporte um passageiro que esteja sob o efeito de drogas ou álcool, ou que esteja cansado ou doente. Estes efeitos provocam um tempo de reação mais lento e prejudicam a capacidade de julgamento.
- Instrua o passageiro a ler as etiquetas de segurança.
- Nunca transporte um passageiro que considere não ter as habilidades/ julgamento suficientes para se concentrar nas condições do terreno e se adaptar de forma adequada.

Equipamento de Segurança para Condução

Tanto o condutor como o passageiro devem vestir sempre roupa adequada ao tipo de condução, incluindo:

1 Um capacete aprovado
2 Óculos
3 Luvas
4 Camisola de manga comprida ou casaco
5 Calças compridas
6 Botas acima do tornozelo

De acordo com as condições meteorológicas, poderá precisar de equipamento extra, como óculos anti-nevoeiro, roupa térmica e uma proteção facial para o frio. Não deverá utilizar roupa larga de modo a prevenir que as mesmas fiquem presas no veículo ou em ramos de árvores e arbustos.

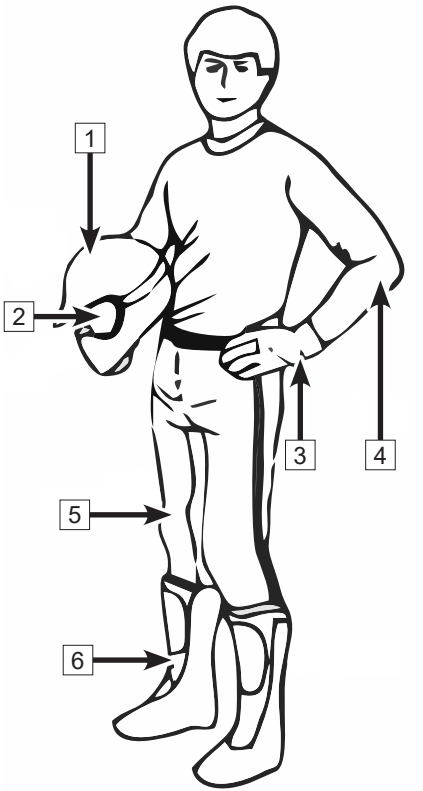

Capacetes e Óculos

Um capacete aprovado pode prevenir danos cerebrais sérios caso um acidente ocorra. Tenha em conta que nem o melhor capacete garante que não sofre lesão nenhuma.

O capacete que escolher deve estar em conformidade com as normas do seu país, e o tamanho deve ser adequado ao utilizador. Um capacete fechado com proteção facial possui uma maior eficácia na prevenção de impactos de insetos, pedras voadoras, poeiras, detritos espalhados, etc.

Um capacete aberto pode não oferecer a mesma proteção à sua cara e queixo. Utilize máscaras faciais amovíveis e óculos quando usar este tipo de capacetes.

Não dependa de óculos graduados ou óculos de sol para proteção ocular, pois não oferecem proteção adequada para os olhos. Detritos podem ser projetados ou partir as lentes, causando lesões oculares. Além disso, estes óculos não impedem a entrada de vento e de objetos transportados pelo ar nos olhos.

Utilize máscaras ou óculos com cor apenas durante o dia, não os utilize à noite ou em situações de má iluminação. A sua habilidade de distinguir cores pode ser afetada pelos mesmos, caso isto aconteça, não os utilize.

Luvas

As luvas de dedos inteiros protegem as suas mãos do vento, do sol, do calor, do frio e dos salpicos. Luvas bem ajustadas são úteis para conduzir e para aliviar a fadiga das mãos. Se as luvas forem demasiado pesadas será difícil manobrar o veículo.

Um par de luvas resistentes oferece proteção para as mãos em caso de acidente ou capotagem. As luvas para motos de neve oferecem uma melhor proteção para conduções em zonas frias.

Casacos, calças e fatos para motociclos

Use um casaco ou uma camisola de manga comprida, calças ou um fato completo para conduzir. Um equipamento de qualidade irá proporcionar conforto e pode ajudar a evitar a distração por elementos ambientais adversos. Em caso de acidente, um equipamento de proteção com qualidade feito de materiais resistentes poderá evitar ou reduzir danos ou ferimentos.

Quando conduzir em temperaturas baixas, proteja-se contra a hipotermia, que é um estado onde a temperatura do corpo é baixa e que pode provocar falta de concentração, reações lentas, perda de suavidade e de movimento muscular preciso. Um casaco corta-vento e camadas isoladoras de roupa são essenciais para conduzir nestas temperaturas. Mesmo em temperaturas moderadas pode sentir frio

devido ao vento. O equipamento de proteção apropriado para condução em temperaturas baixas pode ser demasiado quente para quando não estiver a conduzir, por isso vista camadas de roupa que sejam fáceis de remover e coloque por cima uma camada de proteção contra o vento.

Botas

Utilize sempre botas fechadas de cano alto. Umas botas robustas com sola antiderrapante oferecem mais proteção e permitem que coloque o pé nas cavilhas corretamente. Evite atacadores compridos visto que podem ficar emaranhados nos componentes do veículo. No inverno, botas com solas de borracha com nylon ou couro e com forros de feltro removiveis são mais adequadas. Evite botas de borracha de chuva, uma vez que podem ficar presas atrás ou no pedal do travão, e que pode resultar num funcionamento incorreto.

Outro equipamento de condução

Equipamento de chuva

É recomendada a utilização de um fato de chuva ou de um fato à prova de água sempre que conduzir com chuva. Em viagens longas, poderá ser uma boa ideia utilizar equipamento de chuva. Manter a roupa é benéfico para assegurar que os utilizadores estejam mais confortáveis e atentos.

Proteção auditiva

Uma exposição longa ao vento e aos barulhos do motor durante a condução podem causar a perda permanente da audição. Para prevenir essa perda, use uma proteção auditiva adequada, como por exemplo tampões de ouvidos. Verifique as leis e normas locais antes da utilização destes equipamentos.

SEGURANÇA DO OPERADOR

Informação Geral

Precauções Gerais antes da condução

1. Todos os passageiros devem estar familiarizados com o desempenho do veículo. Se um passageiro estiver sentado de forma incorreta pode afetar a estabilidade e/ou o controlo do motociclo. Os passageiros devem manter-se equilibrados e sentados de forma estável durante a condução e não influenciar as operações do condutor. Não transporte animais.
2. Coloque toda a carga o mais baixo possível para ajudar a estabilizar o veículo. Distribua a carga uniformemente pelo dois lados do motociclo e evite que a bagagem se estenda demasiado para além da traseira do motociclo.
3. Fixe firmemente a bagagem do motociclo e certifique-se de que a bagagem está imóvel antes de conduzir. Verifique novamente se a bagagem está bem presa durante as pausas em viagens. Se a bagagem parecer instável durante a condução, reajuste-a.
4. Não transporte uma bagagem demasiado pesada ou demasiado grande. A sobrecarga pode influenciar a maneira de operar e o desempenho do veículo.
5. Não coloque peças ou bagagens que possam reduzir o desempenho do veículo. Certifique-se de que cada operação não afeta as luzes, a distância ao solo, o desempenho dos travões, a inclinação lateral, o desempenho operacional, o curso da taxa de compressão dos pneus, o garfo dianteiro ou o desempenho de condução relacionado.
6. O aumento do peso do guiador ou do garfo dianteiro afetará a direção, podendo ser um fator de insegurança na condução.
7. O defletor de ar, a parte traseira e outros componentes de grandes dimensões afetam a estabilidade e o desempenho operacional, aumentam o peso e reduzem o desempenho energético. A falta de verificação da homologação pode resultar numa condução insegura.
8. Este veículo não pode ser modificado para triciclo lateral e não dever ser utilizado para rebocar um atrelado ou outro veículo. A CFMOTO não se responsabiliza por danos ou problemas causados por modificações inapropriadas.

Peso máximo de carga definido em fábrica: 182 kg (incluindo condutor, passageiro, bagagem e acessórios)

Número máximo de passageiros (incluindo o condutor)：2 pessoas

Evite Comportamentos Perigosos Enquanto Conduz

Os seguintes comportamentos podem causar consequências sérias, e por isso deverá seguir as seguintes instruções de modo a evitar esses comportamentos.

Operações Incorretas

⚠AVISO: Operações incorretas podem causar danos ao condutor, passageiro e às pessoas ao redor.

Leia todas as instruções deste manual e esteja familiarizado com todas as funcionalidades do veículo. Deve participar na formação de segurança e saber operar corretamente o veículo em diferentes situações e terrenos.

Limite de Idade

AVISO: Consulte a legislação do seu país de origem relativamente à idade mínima dos passageiros.

A condução do veículo por parte de um menor pode causar lesões e/ou morte. Mesmo que esteja dentro da faixa etária recomendada para a condução, este pode não ter as capacidades ou discernimento necessários para operar em segurança e pode ser suscetível de sofrer acidentes ou ferimentos. Apenas pode conduzir o veículo pessoas com a idade legal que tenham aptidões e carta de condução.

Transporte Ilegal

⚠AVISO: É proibido transportar mais passageiros que o permitido.

Transportar mais passageiros do que o permitido é ilegal e irá afetar o desempenho de condução do veículo e poderá também causar acidentes graves.

SEGURANÇA DO OPERADOR

Equipamento para Condução Segura

⚠AVISO: Condutores devem utilizar um capacete aprovado, óculos e roupas de proteção durante a condução.

Capacetes não aprovados aumentam o risco de lesões na cabeça e de morte em caso de acidente. A não utilização de óculos aumenta o risco de lesões oculares e de morte em caso de acidente. Utilize sempre um equipamento completo de modo a reduzir acidentes e aumentar a sua proteção.

Álcool e Medicação

⚠AVISO: Não conduza sob a influência de álcool, medicação ou drogas.

Beber, tomar medicação e consumir drogas afetam seriamente o julgamento e a capacidade de reação do condutor. O balanço também será afetado, o que pode aumentar as probabilidades de incidência de acidentes. Não conduza veículos depois de beber, tomar medicação ou consumir drogas.

Excesso de Velocidade

⚠AVISO: Não exceda a velocidade.

O excesso de velocidade aumenta o risco de perder o controlo do veículo levando a acidentes. Ajuste a sua velocidade de condução com base na carga do veículo, terreno, visibilidade, condições de condução e nunca exceda a velocidade máxima.

Acrobacias

⚠AVISO: Não faça acrobacias.

Todos os tipos de acrobacias são perigosas e podem resultar em acidentes sérios, incluindo pneus escorregadios, saltos, derrapagem lateral, levantamento da roda dianteira, etc. Conduza sempre de forma normal e nunca exceda a velocidade máxima.

SEGURANÇA DO OPERADOR

Inspeções e Manutenções

⚠AVISO: Verifique as condições do veículo antes de conduzir e faça manutenções regulares

Verificar as condições do veículo antes da condução pode reduzir a probabilidade de acidentes. Faça manutenções regulares de modo a manter o veículo em boas condições. Siga as instruções para a inspeção, para o antes de conduzir e para a manutenção regular.

Levantar as Mãos e os Pés do Veículo

⚠AVISO: Não retire as mãos do guiador e os pés dos pedais durante a condução.

Conduzir apenas com uma mão/pé pode reduzir a sua capacidade de controlar o veículo e causar a perda de balanço, o que levará à queda. Caso os pés não estejam firmemente apoiados nos pedais, poderá ter problemas na utilização do travão e acelerador no tempo certo, o que poderá resultar em acidentes.

Tamanho dos Pneus

⚠AVISO: Não utilize pneus com o calibre errado, com a pressão incorreta ou desigual.

É proibida a utilização de pneus errados, uma vez que pode causar acidentes. Verifique a pressão dos pneus regularmente de modo a saber se os mesmos estão dentro da pressão regular.

Modificações

⚠AVISO: Qualquer modificação não-padrão é proibida.

As modificações afetam o uso do veículo e podem causar acidentes. É proibido colocar qualquer equipamento que aumente a velocidade e a potência do veículo, ou fazer modificações com esse propósito. Todos os equipamentos e acessórios que adicione ao seu veículo devem ser originais ou desenhados para uso no veículo.

SEGURANÇA DO OPERADOR

Chaves

⚠AVISO: Não deixes as chaves no veículo. Tranque o bloqueio de direção antes de sair do veículo.

Deixar as chaves no veículo pode resultar no uso não autorizado do mesmo, o que poderá resultar em acidentes ou danos no mesmo. Retire a chave quando não estiver a usar o veículo.

Transporte Perigoso

AVISO: Não transporte produtos inflamáveis, explosivos ou outros produtos perigosos.

O transporte de produtos perigosos pode causar ferimentos graves ou acidentes.

Condução em estradas não pavimentadas

⚠AVISO: não é recomendada a utilização prolongada deste veículo em estradas não pavimentadas.

Embora equipado com algumas capacidades leves para terrenos off-road, este veículo não é adequado para utilização prolongada em condições extremas, como areia profunda, lama ou poças. Conduzir em estradas não pavimentadas afetará a facilidade de condução e estabilidade do veículo, o que aumentará significativamente a probabilidade de acidentes. Se for impossível evitar períodos curtos de condução em terrenos leves fora de estrada (por exemplo, trilhos florestais, estradas de terra), reduza a velocidade e evite condução em alta velocidade e em terrenos complexos para garantir a segurança.

Vista do Veículo

Vista Traseira Esquerda

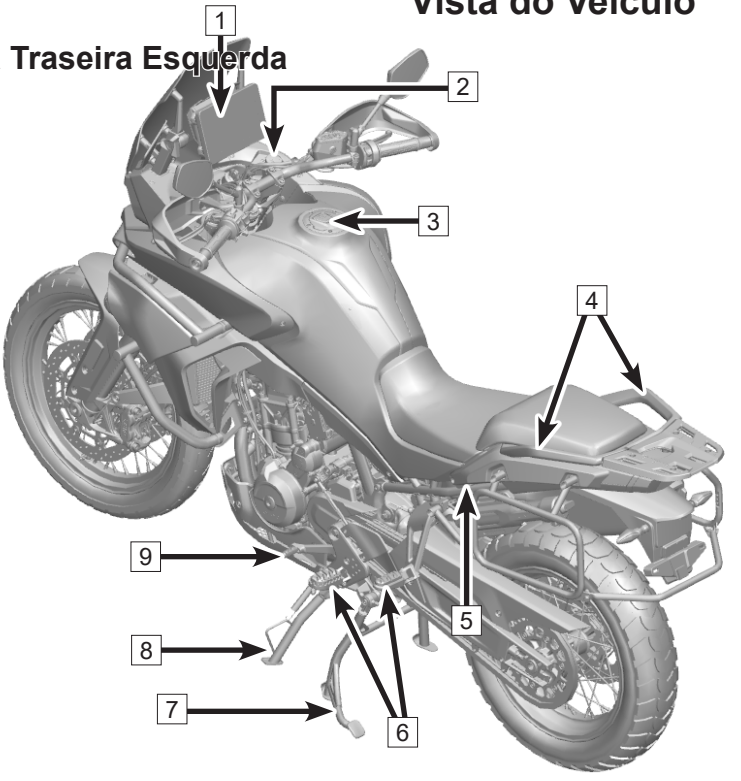

1: Painel de Instrumentos

2: Tomada de alimentação

3: Fecho do depósito do combustível

4: Pegas para passageiros

5: Fecho do assento

6: Apoio dos pés

7: Descanso central

8: Descanso Lateral

9: Pedal das mudanças

Vista Dianteira Direita

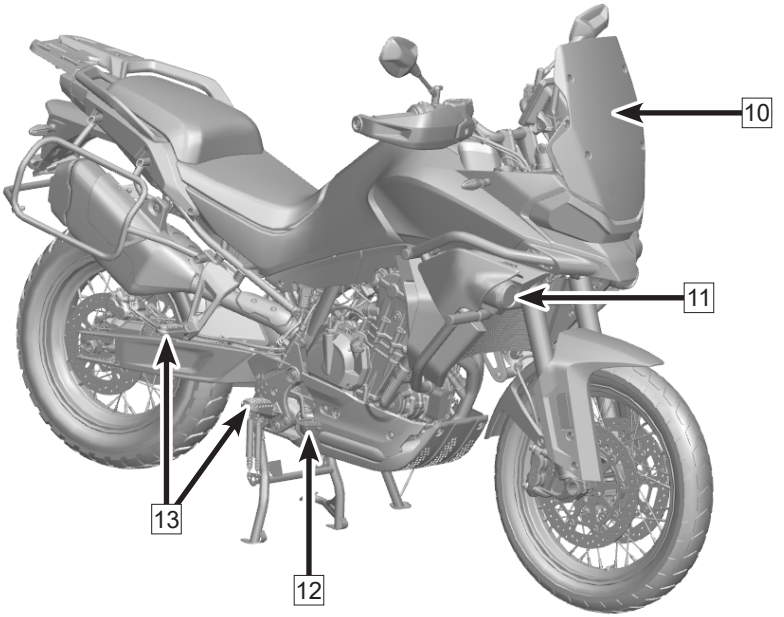

10: Para-brisas
11: Farol de nevoeiro
12: Pedal travão traseiro
13: Apoio de pés

Vista de cima

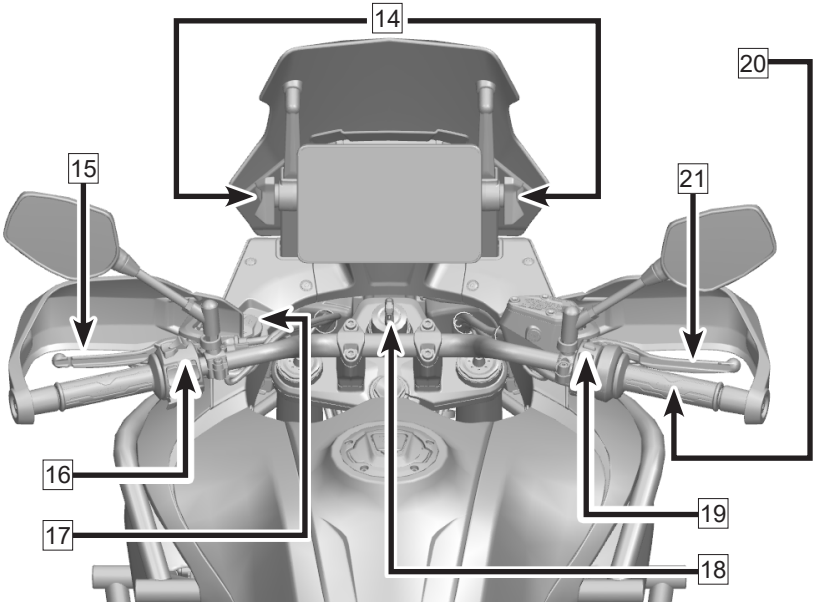

14：Botões de ajuste do para-brisas

15：Manete da embraiagem

16：Comutador do guiador, lado esquerdo

17：Porta USB

18：Interruptor/ fecho da ignição

19：Comutador do guiador, lado direito

20：Punho do acelerador

21：Manete do travão dianteiro

Peças Operacionais

Manete da Embraiagem

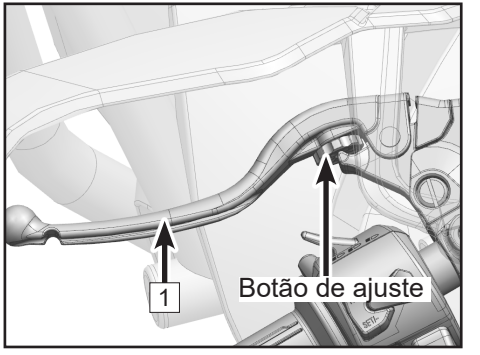

A manete da embraiagem 1 está no lado esquerdo do guiador. A embraiagem é do tipo por cabo.

Ajuste a distância da manete da embraiagem ao guiador, girando o botão de ajuste da manete da embraiagem.

Se rodar o botão de ajuste no sentido horário, a alavanca da embraiagem aproximar-se-á do guiador.

Se rodar o botão de ajuste no sentido anti-horário, a alavanca da embraiagem afastar-se-á do guiador.

Travão dianteiro manual

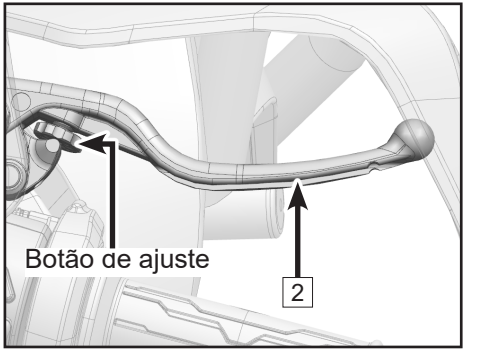

O travão dianteiro manual 2 está no lado direito do guiador. A pinça de travão dianteiro é acionada através da manete do travão dianteiro.

Ajuste a distância da alavanca do travão ao guiador, girando o botão de ajuste da alavanca do travão.

Se rodar o botão de ajuste no sentido horário, a alavanca do travão aproximar-se-á do guiador.

Se rodar o botão de ajuste no sentido anti-horário, a alavanca do travão afastar-se-á do guiador.

O alcance de ajuste da alavanca do travão e da alavanca da embraiagem possui um limite. Não rode o botão de ajuste em excesso; gire-o apenas com a mão. Não efetue o ajuste durante a condução.

CONTROLOS E FUNCIONALIDADES

Comutador do guiador, lado esquerdo

O comutador do guiador esquerdo 1 está no lado esquerdo do guiador.

Funções do comutador do guiador esquerdo

Nº	Nome	Função	Contexto	Pressão Curta	Pressão Longa
2	Botão de Função (Fn)	Aceder ao menu Fn /Hi Board	A fazer chamadas/ Ao telemóvel	Inválido	Inválido
			No intercomunicador	Inválido	Inválido
			Interface completa do painel de instrumentos	Aceda ao menu Fn, que desaparece após 3 segundos de inatividade.	Inválido
			Modo ecrã dividido	Aceda ao menu Fn, que desaparece após 3 segundos de inatividade.	Aceda e fixe o Hi Board / Pressione e mantenha novamente para sair do Hi Board

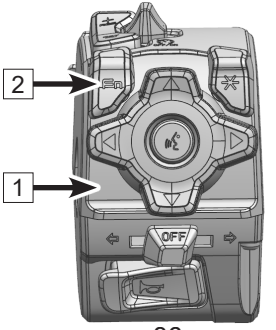

CONTROLOS E FUNCIONALIDADES

Nº	Nome	Função	Contexto	Pressão Curta	Pressão Longa
3	Botão ✳	Botão Personalizado	Qualquer modo	Reproduzir/ Parar (Função Padrão)	Abrir/Fechar o modo de painel de instrumentos completo
				Ativar/Sair intercomunicador	Inválido
4	Botão para Cima▲	Ajuste do Volume	Interface completa do painel de instrumentos	Volume +	Inválido
			Modo ecrã dividido		Volume aumenta continuamente
	Botão para Baixo▼		Interface completa do painel de instrumentos	Volume -	Inválido
			Modo ecrã dividido		Volume diminui continuamente

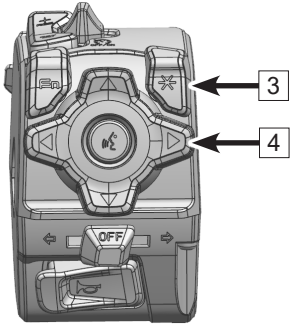

CONTROLOS E FUNCIONALIDADES

Nº	Nome	Função	Contexto	Pressão Curta	Pressão Longa
4	Botão esquerdo ◀	Atender chamada/ Mudar música e canal/Ajuste menu Fn	Ao telemóvel /a ligar	Desligar /Rejeitar/Cancelar chamadas telefónicas	
			Intercomunicador	Encerrar intercomunicador	
			Quando o menu Fn está ativo	Ajustar itens do menu	
			A conectar a câmara desportiva (para mercados selecionados)	Inválido	Emitir comandos de controlo da câmara desportiva
			A reproduzir media	Música anterior	Inválido
			Outros	Inválido	

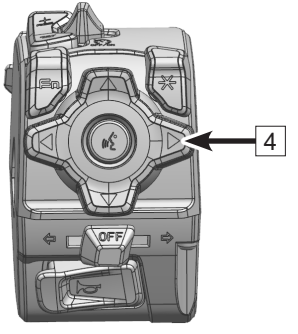

CONTROLOS E FUNCIONALIDADES

Nº	Nome	Função	Contexto	Pressão Curta	Pressão Longa
4	Botão direito ►	Desligar intercomunicador/ Desligar chamadas/ Mudar música e canal/ Ajuste do menu Fn	Ao telemóvel/ A ligar	Atender chamada	
			Intercomunicador	Terminar intercomunicador	
			Quando o menu Fn está ativo	Ajustar itens do menu	
			A reproduzir media	Próxima música	Inválido
			Outros	Inválido	
A	Botão de controlo por voz	Ativar/Terminar controlo por voz	Estado do telemóvel/ Intercomunicador	Inválido	
			Modo multi-utilizador (para mercados selecionados)	Ativar/ Terminar controlo por voz	Interrupção
			Modo utilizador único		Ativar Siri após conexão ao CarPlay

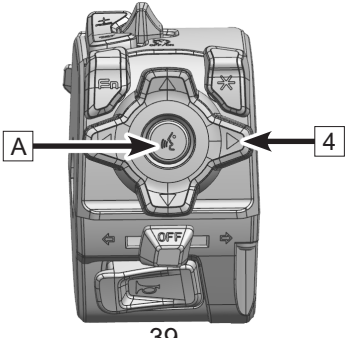

CONTROLOS E FUNCIONALIDADES

5	Indicadores de Mudança de Direção	⇨	Empurre este interruptor para a direita para ativar o pisca-direito.
		⇦	Empurre este interruptor para a esquerda para ativar o pisca-esquerdo.
		OFF	Toque neste interruptor para cancelar o indicador de direção.
6	Botão da buzina		Pressione para fazer soar a buzina.
7	Regulador de faróis		Posição para ativar os máximos.
			Posição para ativar os médios.
			Pressione este botão para fazer sinais de luzes.
8	Botão do sistema de controlo de velocidade	RES/+ SET/-	Consulte o painel de instrumentos – Ecrã do Sistema de Controlo de Velocidade – 9.
9	Botão de controlo de velocidade ON/OFF (ligado/ desligado)		Consulte o painel de instrumentos – Ecrã do Sistema de Controlo de Velocidade – 9.

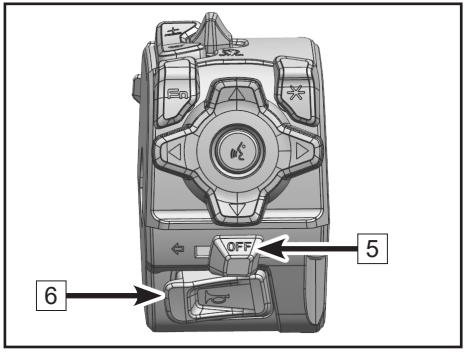

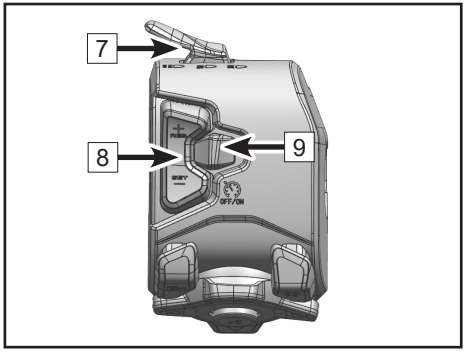

Comando direito do guiador

O comando direito do guiador [1] está no lado direito do guiador.

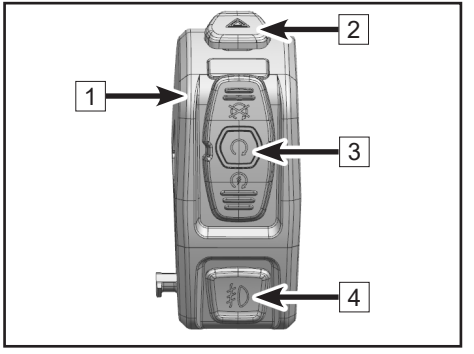

Funções do comando direito do guiador

[2]	Interruptor das luzes de emergência		Pressione o botão para ligar as luzes de emergência.
[3]	Interruptores Start e stop (arranque e paragem)		Gire para esta posição para desligar o veículo.
			Gire para esta posição para preparar o veículo para iniciar.
			Prima esta posição para ligar o motor.
[4]	Botão das luzes de nevoeiro		Pressione para ligar as luzes de nevoeiro. Só pode ser usado quando as luzes de presença estiverem acesas.

Acelerador Eletrónico

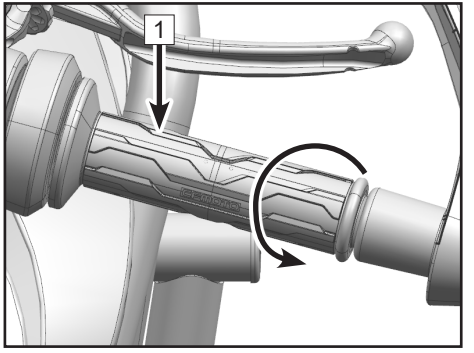

Este veículo está equipado com um acelerador eletrónico 1. Ao rodar o punho de acelerador, a ECU determina a quantidade de combustível ideal a fornecer combinando a informação do ângulo de abertura do acelerador, RPM do motor, posição da mudança, temperatura do motor, modo de condução do veículo, etc.

O acelerador eletrónico oferece quantidades ideais de combustível e uma melhor resposta do acelerador para o condutor.

Fechos

Fecho do Depósito de Combustível A

Antes de abrir a tampa do depósito de combustível: o veículo tem de estar parado e o motor desligado.

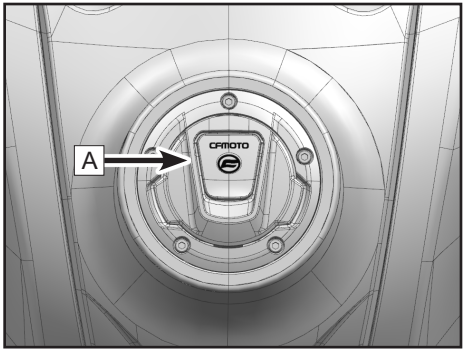

Levante a placa da fechadura do depósito de combustível.

Insira a chave e rode para abrir o depósito.

Abra a tampa do depósito de combustível.

CONTROLOS E FUNCIONALIDADES

Canhão da ignição/ bloqueio do guiador B

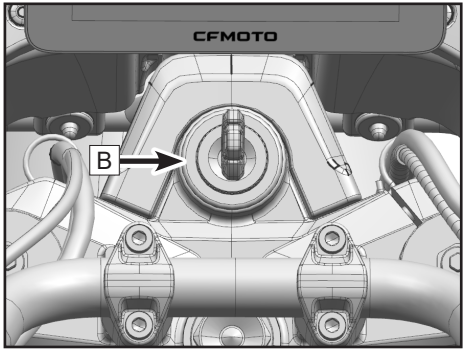

Bloqueio do Guiador		Rode a chave para esta posição para desligar o circuito de alimentação do veículo. A chave pode ser removida.
Stop		Rode a chave para esta posição para desconectar o circuito de alimentação e o motor. O motor não pode ser iniciado. Depois, pode remover a chave.
Start		Gire a chave para esta posição para ligar o motor. O circuito de alimentação está ligado. A chave não pode ser removida.

Bloquear/ Desbloquear o Sistema do Guiador

NOTA: Coloque o veículo numa superfície plana, caso contrário o veículo pode deslizar ou tombar.

Bloquear	Desligue o veículo, rode o guiador para a esquerda, empurre a chave e rode para a esquerda para “  ” bloquear o guiador. Depois, remova a chave de ignição.
Desbloquear	Insira a chave no canhão de ignição e no kit de bloqueio do guiador e rode para a direita “  ” para libertar o guiador (rode o guiador para a esquerda para desbloquear melhor). Depois, retire a chave da ignição.

⚠CUIDADO
Não ligue a alimentação durante muito tempo quando o motor não estiver em funcionamento, uma vez que isso pode provocar perda de energia e impedir que o motor funcione normalmente.

Fecho do Assento C

O fecho do assento está no lado esquerdo do veículo.

Para remover o assento traseiro, primeiro abra o fecho do assento (insira a chave de ignição e rode a mesma no sentido horário).

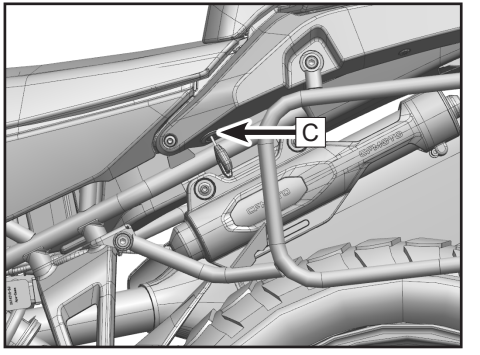

Chaves da Ignição

Guarde as chaves sobresselentes num local seguro. A duplicação só é possível utilizando uma chave virgem com uma das suas chaves existentes. Se perder ambas as chaves, será preciso substituir todo o kit.

Pedal das Mudanças

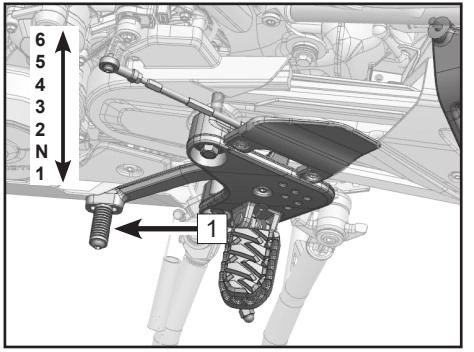

O pedal das mudanças [1] está no lado esquerdo do veículo.

Mudança rápida de velocidades

O veículo está equipado com a função de mudança rápida de velocidades. Quando esta função está ativa, a mudança de velocidades pode ser efetuada sem acionar a manete da embraiagem e não é necessário desacelerar. A transmissão pode ser engrenada de forma contínua e ininterrupta.

A função de mudança rápida de velocidades determina se deve efetuar uma mudança com base na posição do veio seletor de mudanças e envia o respetivo sinal ao sistema de controlo do motor. Se a função estiver desativada, ou se o veículo não estiver equipado com esta função, é necessário utilizar a embraiagem de forma convencional em todas as passagens de caixa.

RPM na Redução
6ª mudança→5ª mudança: < 9000 RPM
5ª mudança→4ª mudança: < 8750 RPM
4ª mudança→3ª mudança: < 8500 RPM
3ª mudança→2ª mudança: < 8000 RPM
2ª mudança→1ª mudança: < 7500 RPM
RPM na Subida
1ª mudança→2ª mudança: > 2000 RPM
2ª mudança→3ª mudança: > 2000 RPM
3ª mudança→4ª mudança: > 2200 RPM
4ª mudança→5ª mudança: > 2300 RPM
5ª mudança→6ª mudança: > 2400 RPM

Travão Traseiro

O travão traseiro 1 está no lado direito do motor. Carregue no pedal do travão traseiro para parar o veículo.

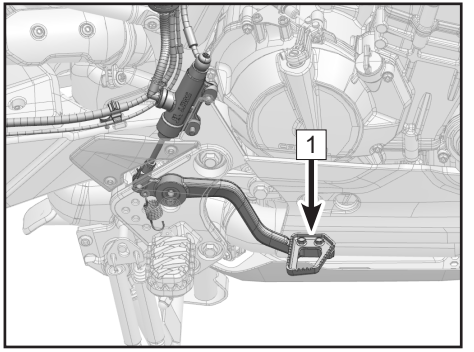

Apoio Lateral

O apoio lateral 2 está no lado esquerdo do veículo, e é utilizado para estacionar o veículo.

NOTA: Levante o apoio lateral enquanto estiver a conduzir, o apoio lateral está associado ao sistema de arranque seguro.

Quando o apoio lateral está baixado, o sistema de segurança do arranque é ativado, e o veículo só pode ser iniciado com a mudança N (neutro).

Quando o apoio lateral está levantado, o sistema de segurança não está ativo. O apoio lateral deve ser levantado em todos os modos de condução.

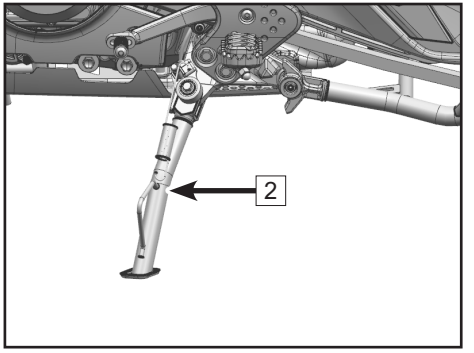

Descanso Central

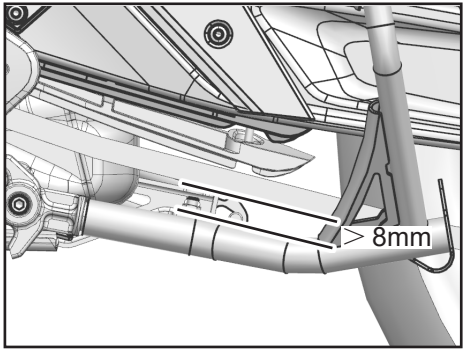

O descanso central está localizado na parte inferior do veículo, e é utilizado para estacionar o veículo.

Ajuste o bloco de ajuste de posição para manter a distância de segurança indicada entre o descanso central e a corrente, de forma a impedir que o descanso entre em contacto com a corrente durante a condução.

⚠AVISO
Uma distância insuficiente entre o descanso central e a corrente pode causar desgaste dos componentes, o que pode afetar a estabilidade e a segurança na condução, podendo originar um incidente grave. Verifique a distância entre o descanso central e a corrente, e ajuste periodicamente conforme necessário.

Verificação da distância entre o descanso central e a corrente

Puxe a corrente para baixo até ao limite e verifique a distância entre o descanso central e a corrente, que deve ser superior a 8 mm (0,31 pol.). Se for inferior a 8 mm (0,31 pol.), verifique o desgaste da corrente, a tensão da corrente (para mais detalhes, consulte “Inspeção da corrente de transmissão”) e a posição do descanso central.

Ajuste da Posição do Descanso Central

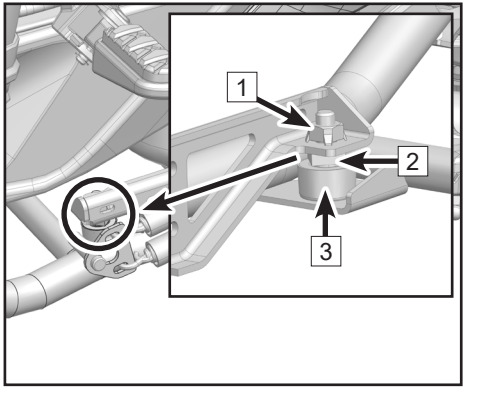

Desaperte a porca de bloqueio 1 do bloco de posição do descanso central.

Ajuste a porca de ajuste do bloco de posição do descanso central 2 de modo a fazer com que a distância mínima entre o descanso central e a corrente seja superior a 8 mm (0.31 in).

Volte a apertar a porca de bloqueio do bloco de posição do descanso central 1.

Verifique a distância entre o descanso central e a corrente a cada 1000 km (600 miles). Ajuste conforme necessário.

Verifique o estado de desgaste da borracha do descanso central a cada 10.000 km (6200 miles). Ajuste conforme necessário.

Apoios de mãos e de pés para o passageiro

O apoio de mãos para o passageiro 1 está montado no veículo para que o passageiro o possa segurar durante a viagem.

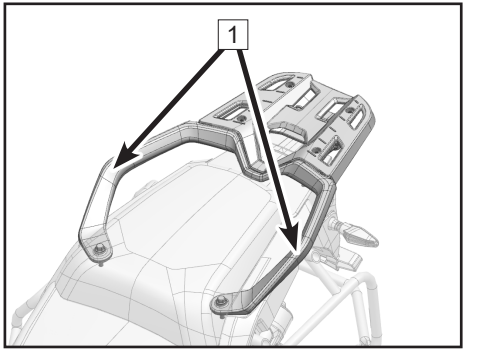

Os apoios de pés 2 estão montados no motociclo para o condutor e passageiro colocarem os pés.

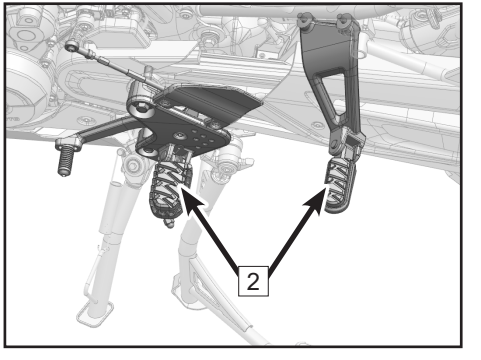

Botão de Ajuste do Para-brisas

A altura do para-brisas é ajustável. Rodar o botão de ajuste 1 irá subir ou descer o para-brisas. Quando o botão já não rodar mais, é porque atingiu o seu limite de ajuste.

Intervalo de ajuste da altura: 50 mm (1.96 in)

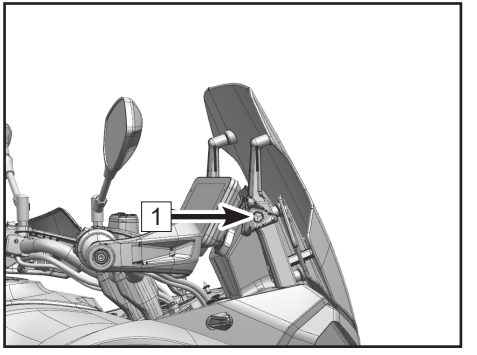

Tomada USB e Tomada de Alimentação

A tomada USB 2 e a tomada de alimentação 3 estão localizadas em ambos os lados do veículo (como visível na imagem), podendo fornecer energia a acessórios elétricos.

A tomada USB contém 2 portas Type-A e a potência nominal da tomada de alimentação é de 12 V.

Características elétricas básicas:

A tomada USB:

1. Tensão Nominal: DC 12V
2. Tensão Operacional: DC 10V ~ 24V
3. Intervalo da tensão de saída: DC 3V ~ 12V
4. Potência máxima de saída: 18W+18W (5V@3A, 9V@2A, 12V@1.5A)

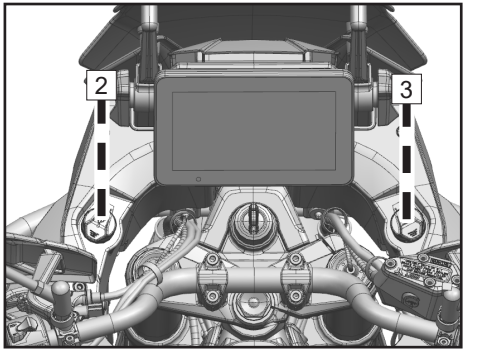

CONTROLOS E FUNCIONALIDADES

Tomada da alimentação:

1. Tensão Nominal: 12V
2. Corrente Nominal: 10A

⚠CUIDADO
Não carregue dispositivos eletrónicos durante longos períodos com o motor desligado ou em ponto morto, pois isso pode causar perda de energia e o motor pode não arrancar normalmente.
Não ligue dispositivos que excedam a potência nominal, pois isso pode causar sobrecarga no circuito ou danos no equipamento.
Certifique-se que os dispositivos conectados são compatíveis com o intervalo de voltagem específico para evitar danos nos equipamentos causados por incompatibilidade de tensão.
Não faça modificações não autorizadas nem adicione mais equipamentos à tomada USB/tomada de alimentação, uma vez que pode causar avarias ou riscos de segurança.
Mantenha as crianças afastadas de ligar/desligar dispositivos ou de operar as portas USB e as tomadas de alimentação, para evitar danos acidentais ou risco de eletrocussão.
Evite o uso prolongado da tomada USB/ de alimentação em ambientes com temperaturas elevadas ou muito húmidos, para não afetar o seu desempenho ou causar potenciais riscos de segurança.
Interrompa imediatamente o uso se ocorrerem anomalias na porta USB ou na tomada de alimentação (sobreaquecimento, odor ou danos) e contacte o serviço pós-venda para verificação.
Quando não estiver a usar a porta USB ou a tomada de alimentação, feche sempre a respetiva tampa para evitar a entrada de poeira, água ou objetos estranhos, evitando curtos-circuitos ou danos.
Ao conectar dispositivos eletrónicos, certifique-se de que os mesmos estão bem seguros, para prevenir deslocamentos, danos ou desconexões acidentes devido à vibração durante a condução.

Painel de Instrumentos MMI

NOTA
Devido a ajustes de funções, atualizações do painel e configurações renovadas do veículo, alguns conteúdos do painel de instrumentos podem mudar. Consulte este capítulo seletivamente de acordo com o seu veículo.

Painel de Instrumentos

O Painel de Instrumentos está montado na parte da frente do guiador e está dividida em 2 áreas funcionais:

1 Indicadores do Painel de Instrumentos

2 Ecrã do Painel de Instrumentos

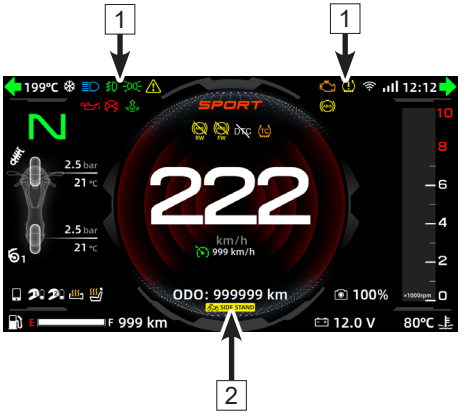

Ativação e Testes

Ativação

O painel de instrumentos é ativado de forma sincronizada quando liga o veículo.

Testes

Após a ativação, o painel de instrumentos entra em modo de autoverificação, durante o qual é apresentada uma animação de arranque e os indicadores luminosos são ativados. Durante este período, o botão de seleção não responde até à conclusão da autoverificação. Quando o modo do painel de instrumentos está definido para Modo Inteligente, o ecrã passa automaticamente para visualização em ecrã dividido.

Indicadores do Painel e Indicadores de Aviso



CONTROLOS E FUNCIONALIDADES

Número	Símbolo	Estado	
1		A piscar	Quando o indicador luz de mudança de direção está ligada, a luz de mudança de direção correspondente está acesa.
2		On/ Ligado	Quando o indicador está aceso significa que tem luz dos máximos está ligada.
3		On/ Ligado	O indicador dos faróis de nevoeiro acende quando os faróis de nevoeiro são ligados.
4		On/ Ligado	O indicador das luzes de presença acende quando as luzes de presença são ligadas.
5		On/ Ligado	O indicador de aviso geral acende quando o veículo tem uma avaria. Pode verificar os detalhes da avaria específica through the fault information displayed on the home interface or in the Vehicle Diagnostic interface, e contacte imediatamente um concessionário CFMOTO autorizado para verificação.
6		On/ Ligado	Este indicador acende quando o ABS da roda traseira está desativado em certos modos de condução. Consulte Menu do Painel de Instrumentos- Configurações- Configurações do Veículo -Veículo para mais detalhes.
7		On/ Ligado	Este indicador acende quando o ABS da roda dianteira está desativado em certos modos de condução. Consulte Menu do Painel de Instrumentos- Configurações - Configurações do Veículo- Veículo para mais detalhes.

8		On/ Ligado	Este indicador acende quando quando o Controlo Dinâmico de Tração (DTC) é desligado em modos de condução específicos. Consulte o Menu do Painel de Instrumentos-Configurações - Configurações do Veículo -Veículo para mais detalhes.
9		A piscar/ Ligado	Funções do Indicador TC: Indicador de Funcionamento TC , indicador de avaria TC , indicador TC desligado . Quando o veículo está ligado, é normal que o indicador TC esteja ligado. Quando a velocidade do veículo é superior a 5 km/h (3 mph) e o TC não está ativado, a luz indicadora do TC permanece apagada e não voltará a acender-se nesse momento. A luz indicadora do TC pisca durante a condução quando o TC está ativado. O indicador de avaria do TC irá ligar se ocorrer uma avaria. O indicador do TC desligado irá surgir quando o TC estiver desligado.
10		On/ Ligado	O indicador do ABS acende quando o veículo é ligado e apaga-se quando o veículo arranca, o que é um comportamento normal. O sistema ABS apresenta uma avaria se o indicador permanecer aceso após a partida. Neste caso, o sistema ABS deixa de funcionar, mas as funções de travagem gerais podem continuar a atuar. Reduza a velocidade, evite travagens bruscas e contacte um concessionário CFMOTO para inspeção.
11		On/ Ligado	Quando o veículo é ligado e o motor está desligado, o indicador de avaria acende, o que é um comportamento normal. Se o motor estiver a funcionar e o indicador de avaria permanecer aceso, significa que o veículo detetou uma avaria, a qual será apresentada no painel de instrumentos. Quando este indicador de avaria está aceso, estacione o veículo de acordo com a legislação e regulamento local, e contacte um concessionário CFMOTO autorizado para inspeção.

12		On/ Ligado	O indicador de pressão dos pneus acende quando a pressão dos pneus está anormal ou quando não recebe sinal do sensor dos pneus. Quando este indicador está ligado, pare o veículo e inspecione a pressão e condições dos pneus. Se encontrar algo anormal (desgaste ou deformação do pneu), contacte um concessionário autorizado CFMOTO para reparação. Se a condição do pneu parecer normal, conduza devagar, mantenha a pressão do pneu conforme as especificações e faça a manutenção dos pneus o mais rápido possível. Se não tiver sinal do sensor dos pneus, pare o veículo, inspecione cuidadosamente os pneus dianteiros e traseiros, e contacte um concessionário autorizado CFMOTO para inspeção.
13		On/ Ligado	Quando o indicador da bateria fica vermelho, indica que o nível da bateria está muito baixo. Carregue a bateria atempadamente.
14	  	On/ Ligado	Quando o Sistema de Deteção de Ângulo Morto (BSD) ou o Aviso de Colisão Traseira (RCW) são ativados, o indicador verde “” ou “  ” irá acender no painel de instrumentos, respetivamente. Quando ambos BSD e RCW estão ativos, a luz verde “” irá acender. Se alguma destas funções tiver uma avaria, a luz vermelha "" irá acender. Dirija-se a um concessionário autorizado o mais rápido possível para verificação e reparação.
15		On/ Ligado	O indicador de motor desligado acende quando o veículo está desligado.

16		A piscar	O indicador de aviso da pressão do óleo pisca quando a pressão do óleo do motor está muito baixa. Por favor, abasteça ou substitua o óleo do motor em breve para evitar danos no motor.

Indicador de Amortecimento -17 / Indicador de Pré-carga -18

Tipo de Avaria	Estado do Indicador				Instruções
	Amortecimento		Pré-carga		/
Normal					/
Avaria Nível 1		Acende amarelo. Luz fixa.		Acende amarelo. Luz fixa.	Ocorre uma falha no sistema, mas tanto o amortecimento como a pré-carga podem ser ajustados.
Avaria Nível 2 (Avaria amortecimento)		Acende amarelo. Luz pisca.		Acende amarelo. Luz fixa.	A função de ajuste do amortecimento falha, mas a função de pré-carga pode ser ajustada.
Avaria Nível 2 (Avaria da pré-carga)		Acende amarelo. Luz fixa.		Acende amarelo. Luz fixa.	A função de ajuste da pré-carga falha, mas a função de ajuste do amortecimento pode ser ajustada.
Avaria Nível 2 (Ambas as avarias)		Acende amarelo. Luz pisca.		Acende amarelo. Luz fixa.	As funções de ajuste do amortecimento e da pré-carga falham.

⚠AVISO

Não tente desmontar nem reparar o equipamento por conta própria quando ocorrer uma avaria, para evitar danos adicionais ou riscos para a segurança. Para garantir o funcionamento normal do amortecedor e a segurançal, recomenda-se que se dirija imediatamente a um concessionário autorizado para inspeção e reparação caso algum indicador de avaria se acenda.

CONTROLOS E FUNCIONALIDADES

⚠AVISO
Se o indicador de avaria acender, não tente diagnosticar nem reparar o equipamento sozinho, even if the damping ou preload functions se mantenham temporariamente operacionais. A operação não profissional pode causar danos adicionais ao equipamento ou criar riscos para a segurança. Durante uma avaria, o desempenho do amortecedor pode ser afetado. Recomenda-se reduzir a intensidade da condução e evitar o uso do equipamento em condições de terreno complexas ou em condições meteorológicas adversas, para prevenir acidentes. O indicador de avaria serve de aviso por parte do equipamento. Uma ação rápida pode prevenir consequências mais graves. Não ignore estes alertas e dirija-se a um concessionário autorizado para verificação e reparação imediata. Assegure que o amortecedor eletrónico e o controlador se mantenham protegidos da água, poeira e outros fatores ambientais que possam causar avarias, de forma a prolongar a vida útil do equipamento. O equipamento pode funcionar de forma anormal durante temperaturas extremas, humidade ou vibração. Evite o uso prolongado do mesmo nessas condições.

Painel de Instrumentos

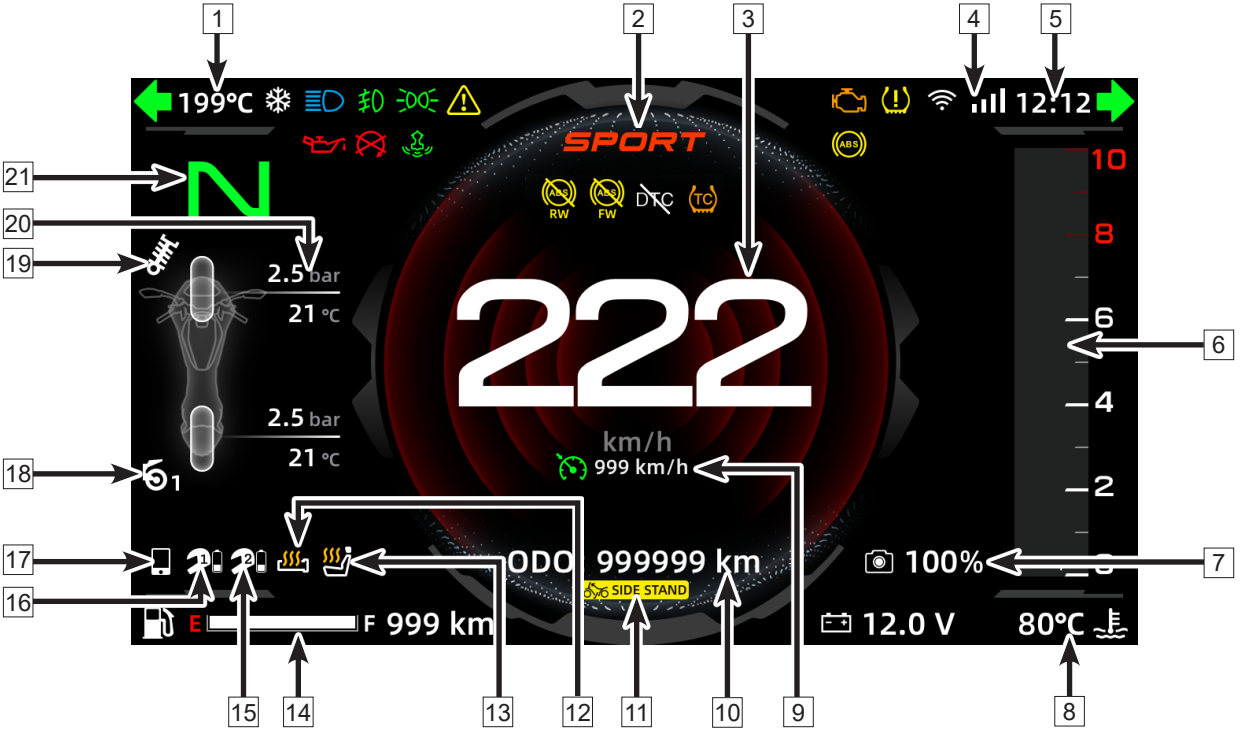

CONTROLOS E FUNCIONALIDADES

Temperatura Ambiente - 1 (se equipado)

A temperatura ambiente atual é mostrada aqui (a temperatura mostrada na imagem serve apenas de referência).

Escolha entre graus Fahrenheit e Celsius através do menu do painel de instrumentos.

Quando a temperatura está abaixo de 5 ℃ / 41 ℉ por um longo período, irá surgir um aviso de gelo, o que indica um risco acrescido de estradas escorregadias.

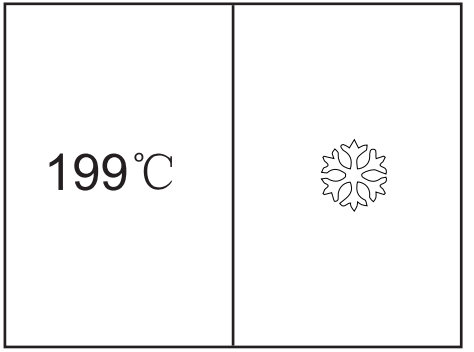

Modo de Condução - 2

O modo de condução selecionado é visível aqui. Este veículo oferece diversos modos de condução para diferentes condições de estrada e diferentes capacidades de condução, ajudando a otimizar a experiência de condução.

Para definir o modo de condução pretendido, toque no ecrã ou prima o botão Função (Fn).

Método 1: Prima Fn no comutador esquerdo (LH) do guiador para aceder ao menu Fn (Certifique-se de que o Modo de Condução está adicionado ao menu Fn. Consulte o menu do painel de instrumentos – Definições – Definições do Sistema – Secção dos Botões para obter detalhes sobre a operação).

Prima curto Fn até o modo de condução ficar visível.

Prima curto ◄ ou ► para confirmar o modo de condução pretendido.

Método 2: Toque no ecrã para entrar em Configurações, selecione o modo de condução pretendido (Consulte Menu do Painel de Instrumentos - Configurações - Configurações do Veículo - Veículo para detalhes da operação).



CONTROLOS E FUNCIONALIDADES

Indicador de Velocidade - 3

A velocidade atual do veículo é visível aqui (a velocidade visível na imagem é apenas para referência).

A unidade de velocidade pode ser alterada entre km/h e mph através do menu do painel de instrumentos.

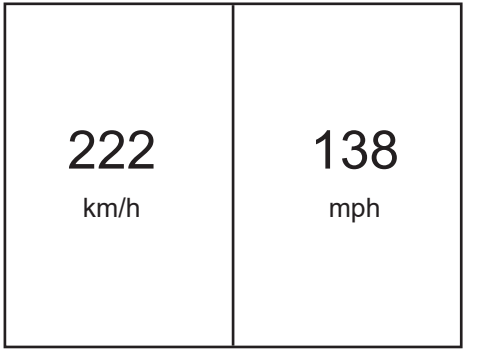

Conexão/ Sinal Wi-Fi - 4

O ícone de conexão e o ícone de intensidade do sinal irão surgir quando o instrumentos estiver conectado ao Wi-Fi.

Clique para entrar no centro de aplicações.

Clique para entrar em Configurações, ou clique no ícone na barra Dock para entrar nas Configurações.

Clique , clique “Wi-Fi” para entrar nas configurações do WIFI.

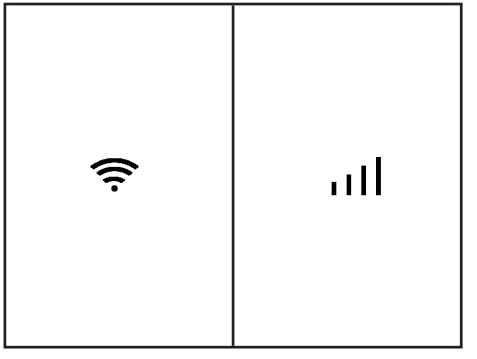

CONTROLOS E FUNCIONALIDADES

Relógio - 5

A hora atual é visível aqui.

A hora atual pode ser definida através do menu.

Escolha entre os modos de 12 ou 24 horas através do menu.

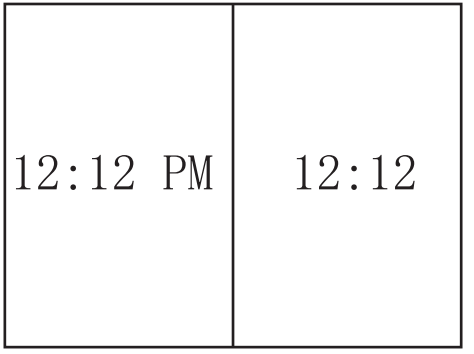

Tacómetro - 6

As RPM do motor são visíveis aqui, em unidades de 1000 RPM por minuto.

Evite RPM do motor elevadas durante o período de utilização inicial.

Mantenha as RPM do motor fora da área a vermelho tanto quanto possível, uma vez que manter as RPM nesta zona vermelha reduz a vida útil do motor.

Não opere o veículo com RPM elevadas até o motor aquecer.

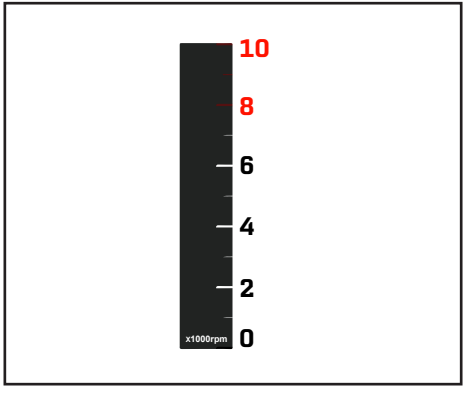

Câmara Desportiva -7 (Disponível nos Mercados Selecionados)

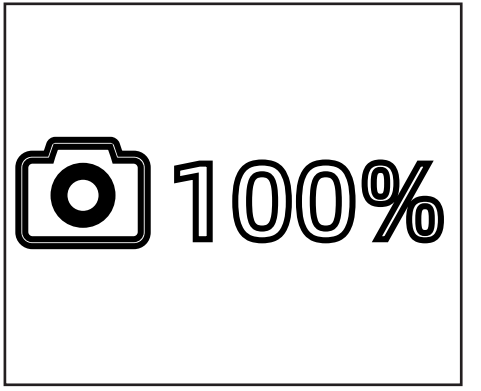

Esta funcionalidade regista momentos de condução, podendo ser utilizada apenas quando o veículo está equipado com T-BOX, e é exclusiva para o modelo Insta X3 (autorização de lançamento seletiva). Os utilizadores podem pagar a taxa através da aplicação CFMOTO RIDE (mensal/semestral/anual).

Certifique-se que o veículo está conectado à câmara via Bluetooth.

1. Iniciar gravação: Quando a câmara estiver conectada ao veículo, mantenha premido o botão ◄ à esquerda do guiador por > 1 segundo, o que permite ativar a função predefinida de gravação/fotografia.

2. Parar gravação: Quando a câmara estiver a filmar, mantenha premido o botão ◄ à esquerda do guiador por > 1 segundo para parar a gravação.

3. Conexão: quando o equipamento estiver conectado, a interface de utilizador exibirá o estado de ligação e a energia restante da câmara desportiva.

4. Exibição do estado de gravação: o ícone da câmara, no painel, ficará vermelho com um efeito de luz intermitente em respiração, para alertar os utilizadores para as alterações no estado de gravação.

5. Entrega de informação do veículo: informação da condução (velocidade, mudanças, RPM, tendência de inclinação do veículo, trajetória de condução, etc.) pode ser transmitida via Bluetooth. Ao editar o vídeo, está disponível um módulo CFMOTO.

Temperatura do Líquido de Refrigeração - 8

Se o líquido de refrigeração chegar aos 118°C, atinge uma temperatura perigosa.

⚠CUIDADO
O sobreaquecimento pode levar a danos do motor. Se a temperatura do líquido de refrigeração atingir um nível perigoso, pare o veículo e aguarde até o líquido de refrigeração arrefecer. Verifique e corrija o nível do líquido de refrigeração após o sistema de refrigeração arrefecer. Se a temperatura do líquido de refrigeração atingir frequentemente uma temperatura perigosa durante viagens normais, contacte o seu concessionário autorizado CFMOTO para reparação.

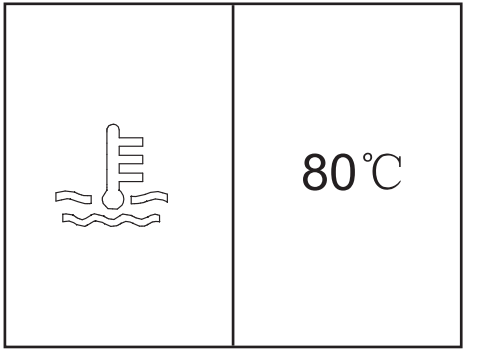

Ecrã do sistema de controlo de velocidade de cruzeiro - 9

O sistema de controlo de velocidade (cruise control) consiste num interruptor de alternância e num botão de ajuste de velocidade para operação do sistema, localizados no interruptor do guiador esquerdo. Quando a velocidade do veículo está entre 40 km/h (25 mph) e 130 km/h (80 mph), e a posição da mudança está entre a 4ª e a 6ª mudança, a função de controlo de velocidade pode ser ativada. Assim que ativada, o acelerador não exige intervenção manual, e o veículo mantém a velocidade selecionada. Respeite os regulamentos locais e estabeleça uma velocidade razoável.

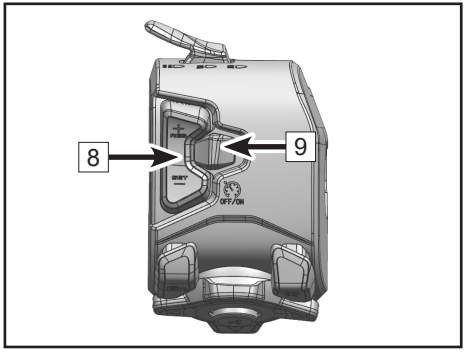

8	RES/+
	SET/-

Para ativar o sistema de controlo de velocidade:

- Enquanto circula entre 40 km/h ~ 130 km/h (25 mph ~ 80 mph) em 4ª velocidade ou superior, desloque o interruptor do sistema de controlo para a direita para ativar a função.
- Prima curto “SET/-” para definir a velocidade-alvo inicial de acordo com a velocidade atual e iniciar o controlo de velocidade.
- Prima curto “SET/-” para diminuir a velocidade-alvo em 2 km/h (1,2 mph). Prima curto “RES/+” para aumentar a velocidade-alvo em 2 km/h (1,2 mph).
- Mantenha premido o botão de ajuste de velocidade para aumentar ou diminuir continuamente a velocidade-alvo.
- Quando o sistema de controlo de velocidade de cruzeiro

está ativado, ao acelerar pode aumentar a velocidade para ultrapassagens. Nesse momento, recupera temporariamente o controlo. Quando soltar o acelerador, a velocidade regressa à velocidade de cruzeiro predefinida e mantém-se aí.

Para desativar o sistema de controlo de velocidade:

- Qualquer ação de travagem, embraiagem ou mudança de velocidade desativará o sistema de controlo de velocidade de cruzeiro.
- Se em qualquer momento a velocidade real do veículo for inferior a 40 km/h (25 mph) ou superior a 130 km/h (80 mph), a função do sistema de controlo de velocidade desativa-se automaticamente.
- Ao deslocar o interruptor do controlo de velocidade 9 para a esquerda ou ao desligar a ignição do veículo, o sistema de controlo de velocidade de cruzeiro é totalmente desativado.

Restaurar o sistema de controlo de velocidade

- Ao aplicar o travão, a embraiagem ou ao efetuar uma mudança de velocidade, o sistema de controlo de velocidade é desativado durante a condução em modo de cruzeiro. Prima curto 'RES/+' para restabelecer a função de controlo de velocidade (a velocidade e a mudança devem cumprir os requisitos do sistema). A velocidade regressará ao valor inicialmente predefinido e o cruise control será retomado. Prima curto 'SET/-' e o sistema de controlo de velocidade começará a funcionar à velocidade atual (a velocidade e a mudança devem cumprir os requisitos do sistema).

⚠PERIGO
Desligue sempre o sistema de cruise control quando o mesmo não é necessário, para evitar ativação involuntária. Conduza com precaução ao ajustar a velocidade do veículo através do botão de ajuste de velocidade. Não utilize o sistema de controlo de velocidade de cruzeiro quando o trânsito estiver muito intenso, durante curvas apertadas, em estradas sinuosas, em pisos escorregadios, em subidas íngremes ou em estradas com relevo acentuado. Pode provocar perda de controlo e resultar num acidente.

⚠PERIGO
O operador é o principal controlador do veículo, tendo prioridade no controlo sobre o cruise control. Quando o veículo está em modo cruise control, o operador pode voltar a ganhar rapidamente o controlo a qualquer altura utilizando o travão, a embraiagem ou alavanca de mudanças. O operador irá também ganhar controlo temporário carregando o acelerador. O cruise control é apenas um sistema auxiliar. Não confie no seu funcionamento, e mantenha o cuidado ao conduzir. Acelerar é ilegal e perigoso, e coloca em perigo a segurança pessoal e pública. Obedeça aos regulamentos locais e estabeleça uma velocidade aceitável (não exceda os 130 km/h (80 mph).

NOTA: O controlo de velocidade será desativado quando o ABS ou a função TC estiverem desativados.

Odómetro - 10 / Descanso Lateral - 11

O odómetro é visível aqui.

Quando o descanso lateral é utilizado, o indicador fica ligado. Neste caso, o veículo não pode ser colocado em funcionamento com uma mudança engrenada. O veículo só pode ser iniciado em Neutro.



CONTROLOS E FUNCIONALIDADES

Aquecimento dos Punhos - 12

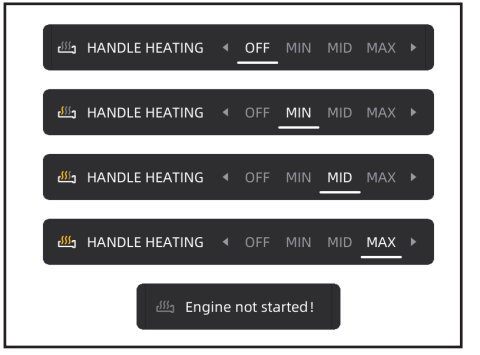

A função de aquecimento dos punhos reduz eficazmente os riscos de condução causados pela rigidez ou dormência das mãos em tempo frio. Com ajuste em vários níveis, melhora o controlo e o conforto do condutor.

Toque no ecrã do painel ou prima o botão Função (Fn) para ligar a função de aquecimento dos punhos. Quando a função está ligada, o ícone de aquecimento ajusta-se dinamicamente em tempo real às alterações do nível de aquecimento.

Método 1: Prima Fn no comutador esquerdo do guiador para aceder ao menu Fn (certifique-se que o aquecimento dos punhos está adicionado ao menu Fn. Consulte o Menu do Painel - Configurações - Configurações do Sistema - secção do botão para detalhes da operação).

Prima curto Fn até o aquecimento dos punhos ficar visível.

Prima curto ◄ ou ► para selecionar o nível de aquecimento pretendido (OFF, MIN, MID ou MAX).

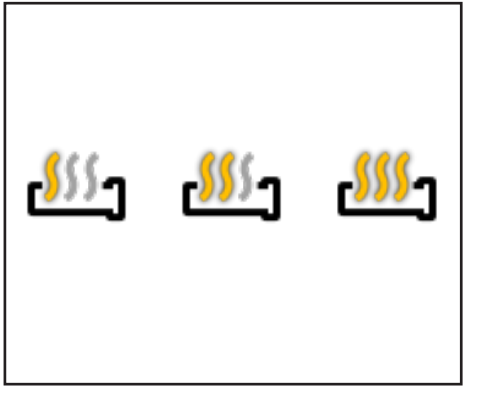

Método 2: Toque no ecrã em Configurações, selecione o nível de aquecimento pretendido (Consulte o Menu do Painel - Configurações - Configurações do Veículo - Secção de Conforto para detalhes da operação.)

⚠AVISO
Não utilize o aquecimento dos punhos e o aquecimento do banco durante mais de 10 minutos com o motor ao ralenti, para evitar a descarga da bateria, o que poderá impedir o arranque do motor.

Aquecimento do banco - 13

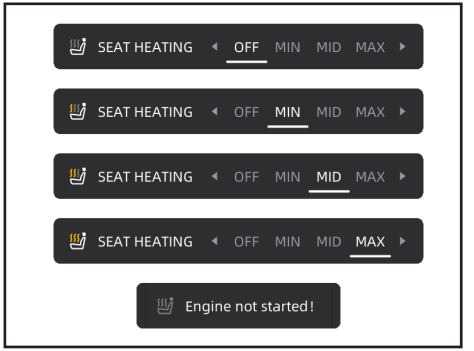

A função proporciona conforto térmico em tempo frio, ao mesmo tempo que melhora a qualidade e a segurança da condução. Com ajuste em vários níveis, adapta-se a diferentes condições ambientais e exigências de condução.

Toque no ecrã do painel ou prima o botão Função (Fn) para ligar o aquecimento do banco. Quando a função está ligada, o ícone de aquecimento ajusta-se dinamicamente em tempo real às alterações do nível de aquecimento.

Método 1: Prima Fn no comutador esquerdo do guiador para aceder ao menu Fn (certifique-se que o aquecimento do banco está adicionado ao menu Fn. Consulte o Menu do Painel - Configurações - Configurações do Sistema - secção do botão para detalhes da operação).

Prima curto Fn até o aquecimento do banco ficar visível.

Prima curto ◄ ou ► para selecionar o nível de aquecimento pretendido (OFF, MIN, MID or MAX).

Método 2: Toque no ecrã em Configurações, selecione o nível de aquecimento pretendido (Consulte Menu do Painel - Configurações - Configurações do Veículo - Secção de Conforto para detalhes da operação.)



⚠AVISO
Não utilize o aquecimento dos punhos e do banco por mais de 10 minutos com o motor ao ralenti, para evitar a descarga da bateria, o que poderá impedir o arranque do motor.

Nível de Combustível - 14

Quanto mais próximo do nível E o nível de combustível está, mais pequeno é o nível de combustível restante.

Quando o nível de combustível se aproxima da reserva, planeie de imediato o percurso restante e reabasteça atempadamente. A utilização do veículo com um nível de combustível baixo pode danificar a bomba de combustível.

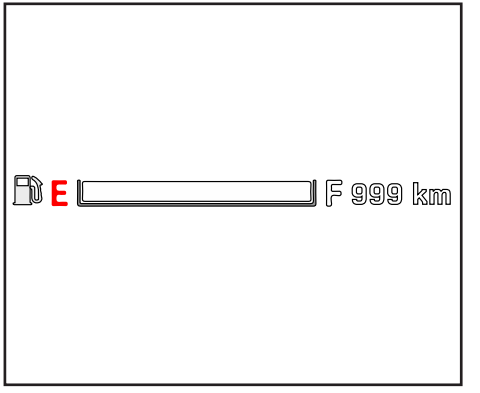

Capacete do Passageiro - 15 / Capacete do Condutor - 16 / Conexão do Telemóvel - 17

Esta área mostra o estado de conexão dos dispositivos. Dispositivos como telefones e capacetes são conectados através de Bluetooth.

Quando o telemóvel do utilizador/ capacete do condutor/ capacete do passageiro conecta ao painel do veículo via Bluetooth, o ícone correspondente ao telemóvel ou capacetes (Capacete 1/2) irá aparecer com o estado de conexão e nível de bateria.

Funções como música, fazer chamadas, entre outras, só podem ser utilizadas quando o veículo e o telemóvel/ capacete estão bem conectados.

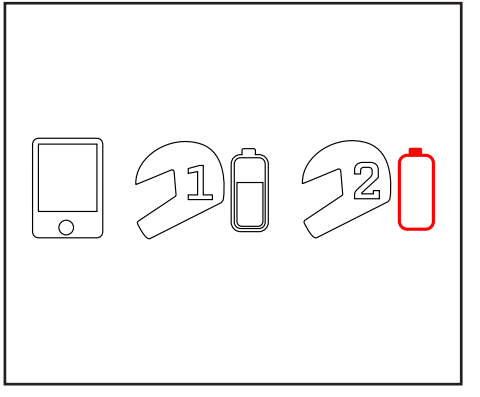

Pré-carga da suspensão eletrónica - 18 / Amortecimento da suspensão eletrónica - 19

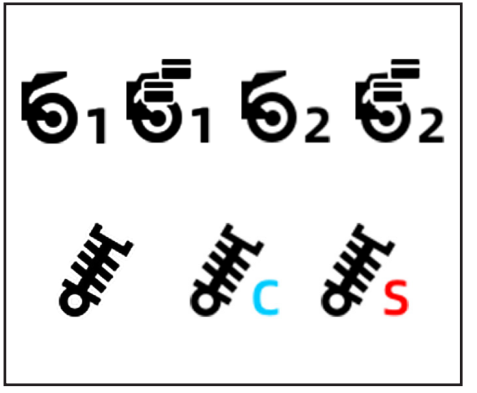

A interface do instrumento apresenta o estado em tempo real e os modos de funcionamento da pré-carga e do amortecimento do amortecedor (veja a imagem à direita). Os condutores podem rapidamente perceber as definições do amortecedor através dos ícones.

Toque no ecrã do painel ou prima o botão Função (Fn) para selecionar a pré-carga e o amortecimento do amortecedor adequados à situação de condução atual.

Método 1: Prima o botão Fn no comutador do lado esquerdo do guiador para aceder ao menu Fn (certifique-se de que a Pré-carga e o Amortecimento do Amortecedor estão adicionados no menu Fn). Consulte o menu do painel - Configurações - Configurações do sistema - secção do botão para detalhes de operação).

Prima curto Fn até a pré-carga e amortecimento estarem visíveis.

Prima curto ◄ ou ► para selecionar a pré-carga e amortecimento pretendidos.

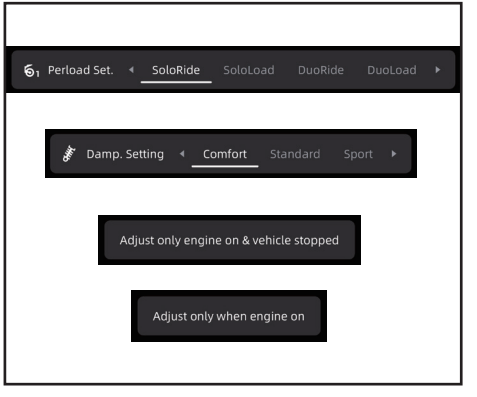

Método 2: Toque no ecrã em Configurações, selecione a pré-carga e amortecimento pretendidos (Consulte o Menu do Painel - Configurações - Configurações do Veículo - Secção do Veículo para detalhes de operação.)

⚠AVISO
O ajuste da pré-carga e do amortecimento do amortecedor está disponível apenas quando o motor está ligado. Certifique-se de que o veículo está parado ao ajustar a pré-carga e o amortecimento do amortecedor.

Pressão de Pneus e Temperatura dos Pneus - 20

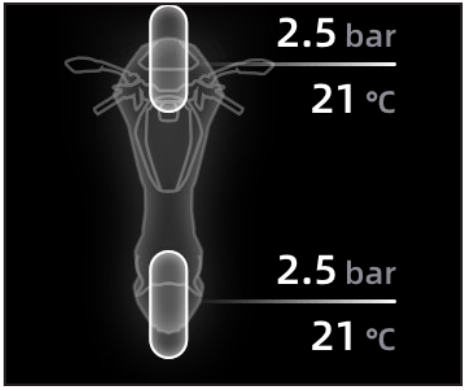

A pressão e temperatura dos pneus está visível aqui.

Quando a pressão ou temperatura do pneu traseiro está anormal, a roda traseira do veículo fica vermelha “”.

Quando a pressão ou temperatura do pneu dianteiro está anormal, a roda dianteira do veículo fica vermelha “”.

⚠AVISO
Sempre que a pressão ou temperatura dos pneus estiver anormal, pare o veículo obedecendo as regras de trânsito e verifique cuidadosamente ambos os pneus. Contacte um concessionário autorizado CFMOTO se necessário.

Posição da Mudança - 21

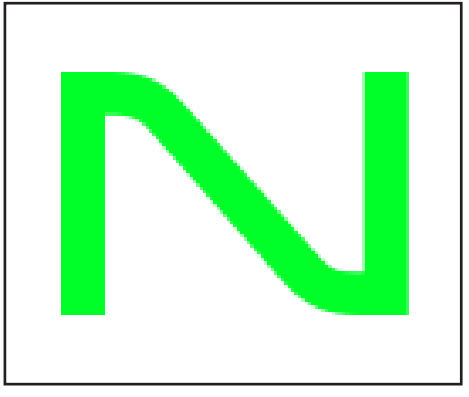

A atual mudança é visível aqui.

O ponto morto (Neutro) é apresentado a verde.

Menu do Painel de Instrumentos

Utilize o menu para ajustar as definições relacionadas no painel e otimizar a experiência de condução.

⚠AVISO
Por razões de segurança, a operação do instrumento só é permitida quando o veículo está parado e em condições de segurança.

Entre no modo de ecrã dividido, clique em no painel para entrar no centro de aplicações. Aqui pode verificar, definir e ajustar o seguinte:

1. Multimédia / 2. Navegação / 3. Telemóvel / 4. Apple CarPlay / 5. Configurações / 6. Centro de Associados / 7. G-force / 8. Diagnóstico do Veículo / 9. Motoplay (se equipado)

Barra Dock (selecionada na Figura 2): no modo de ecrã dividido, a barra Dock mostra 5 ícones separados por um divisor. Estes ícones estão divididos em 2 secções: três ícones de atalho usados com frequência estão fixos à esquerda do divisor. À direita do divisor, são exibidos dinamicamente dois atalhos de aplicações recentemente abertas a partir do Centro de Aplicações. Os ícones à direita do divisor atualizam-se automaticamente com base nas suas ações recentes. Por exemplo:

Quando abrir o Centro de Associados, o ícone mais à esquerda à direita do divisor será atualizado para o ícone de atalho do Centro de Associados “”, e o ícone do Bluetooth do telemóvel “” na área selecionada da Figura 1 irá mover-se automaticamente para a posição mais à direita, enquanto o ícone de Media “” na área selecionada da Figura 1 irá ser substituído.

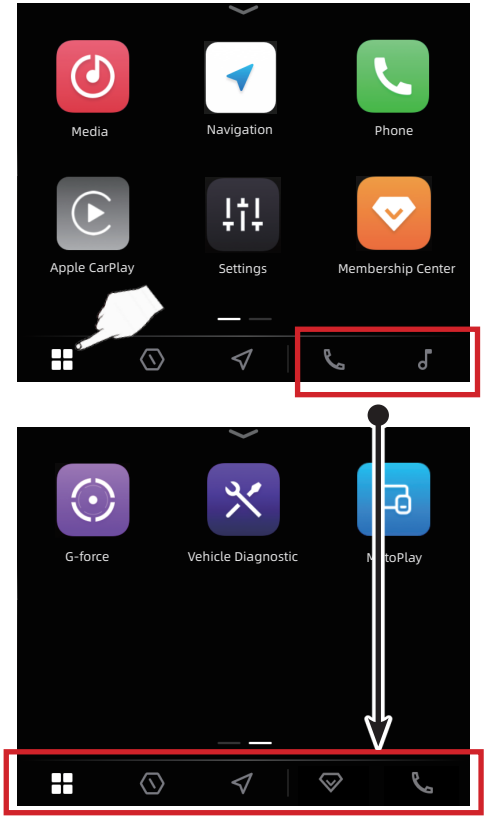

CONTROLOS E FUNCIONALIDADES

Multimédia- 1

Na interface multimédia, utilizadores podem selecionar a fonte de música (Bluetooth).

Música via Bluetooth: antes de reproduzir música via Bluetooth, certifique-se de que o telemóvel e o auscultador estão ligados ao sistema via Bluetooth.

Primeiro método para entrar na interface Multimédia:

Clique em para entrar no centro de aplicações.

Clique em para entrar na interface Multimédia.

Segundo método para entrar na interface de Multimédia:

Clique no ícone na barra Dock para entrar na interface Multimédia (certifique-se que o ícone está visível na barra).

Reproduza música a partir do seu telemóvel.

: Clique neste ícone ou opere o interruptor no punho esquerdo (consulte o interruptor do punho esquerdo), e mude para a música anterior.

: Clique neste ícone ou opere o interruptor no punho esquerdo (consulte o interruptor do punho esquerdo), e mude para a música seguinte.

/ : Clique neste ícone ou opere o interruptor no punho esquerdo (consulte o interruptor do punho esquerdo), e reproduza/ coloque em pausa.

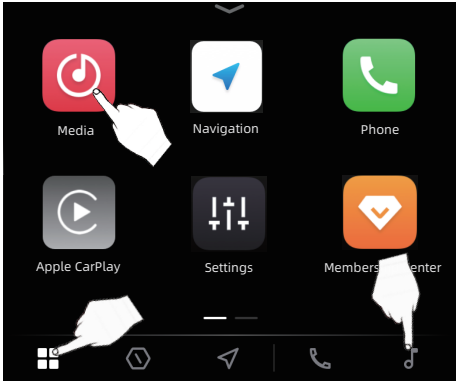

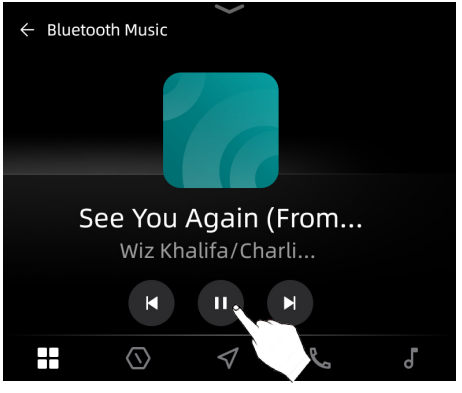

Navegação - 2

Fornece serviços de navegação mais inteligentes. Através do painel de instrumentos, pode aceder facilmente a mapas de navegação, desfrutar de planeamento de rotas em tempo real, indicações por voz (se equipado) e muito mais, tornando a condução mais conveniente e eficiente.

Clique em “ ” para entrar no centro de aplicações.

Clique em “ ” para entrar na interface da navegação.

Se precisar de instruções de operação na navegação mais detalhadas, também pode consultar a secção de Navegação.

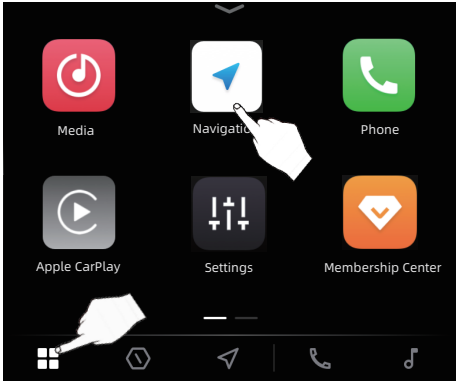

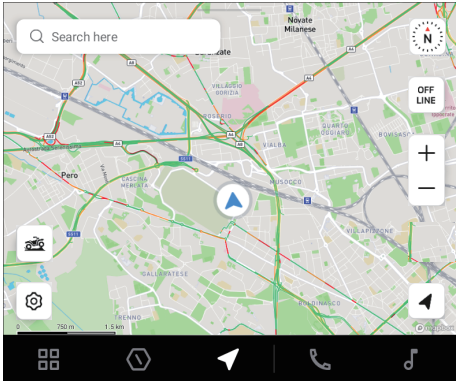

CONTROLOS E FUNCIONALIDADES

O sistema do Painel de Instrumentos oferece 2 estilos: Estilo 1 (modo de ecrã dividido) e Estilo 2 (modo de ecrã completo), para responder às necessidades do utilizador em diferentes cenários. Os passos para ativar a navegação variam consoante o modo de ecrã dividido, conforme descrito abaixo:

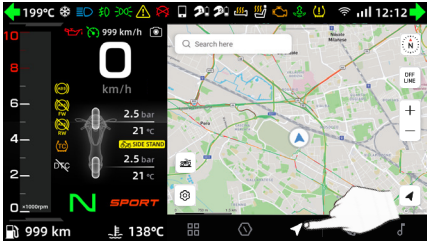

Modo de Ecrã Dividido

Quando o painel de instrumentos está em modo de ecrã dividido (interface de informações do veículo à esquerda e interface de operação à direita), clique em "" na barra (Figura 1) para ativar instantaneamente a função de navegação.

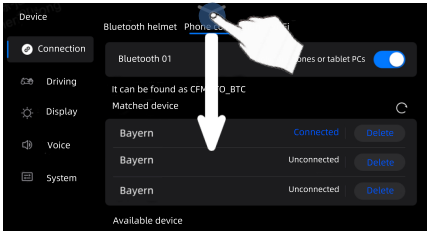

Modo de Ecrã Completo

Quando o painel de instrumentos está em modo de ecrã completo (Figura 2), coloque a ponta do dedo na extremidade superior do ecrã do painel ou no ícone indicador da página suspensa "", e de seguida, deslize para baixo para abrir o Hi Board (Figura 3).

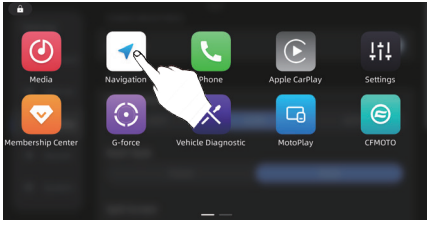

No Hi Board, clique em "" para abrir e começar a utilizar a função de navegação.

NOTA: Se não estiver familiarizado com a mudança de estilos de ecrã dividido ou com o acesso ao Hi Board, consulte o menu do Painel > Configurações - 5 > Ecrã - 5.3 e a secção Hi Board.

CONTROLOS E FUNCIONALIDADES

⚠AVISO
Defina a sua rota de navegação antes de conduzir para evitar ajustes frequentes durante a condução, garantindo uma condução segura. A funcionalidade de navegação apenas ajuda o condutor. Mantenha-se sempre cauteloso, atento, e opere com sentido de responsabilidade. Siga sempre as regras de trânsito locais quando utilizar a informação da navegação.

Componentes da interface de Navegação

1	+	Ampliar	2	Mudar entre modo online e offline	3	Bússola
	-	Reduzir				
4	A minha localização		5	Configurações do Mapa	6	Função Off-road

NOTA: A navegação online requer uma ligação à Internet para funcionar em tempo real. Para um desempenho otimizado, utilize em condições de rede 5G.



Modo de Ecrã Completo

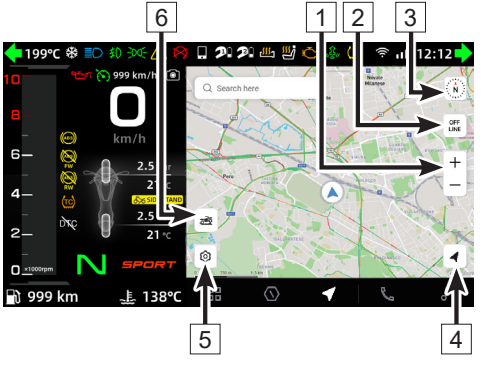

Modo de Ecrã Dividido

Telemóvel - 3

Na interface do telemóvel, os utilizadores podem verificar contactos e chamadas recentes e marcar números.

NOTA: Antes de usar o telemóvel, o equipamento deve ser conectado apropriadamente. Conecte o telemóvel e o capacete via Bluetooth.

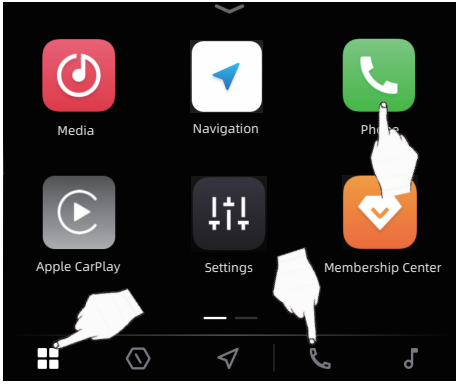

1º método para entrar na interface do telemóvel:

Clique em para aceder ao centro de aplicações.

Clique em para aceder à interface do telemóvel.

2º método para entrar na interface do telemóvel:

Clique em na barra Dock para entrar na interface do telemóvel (certifique-se que o ícone está disponível na barra).

Use o teclado para pesquisar os contactos/ chamadas recentes.

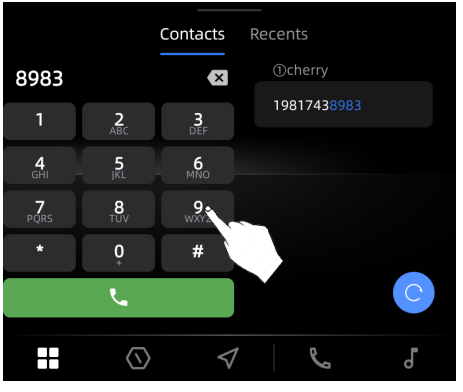

⚠PERIGO
Não use a funcionalidade de chamadas enquanto conduz. Mesmo usando auscultadores Bluetooth ou o telemóvel do veículo, irá distraí-lo e atrasar a sua capacidade de resposta. Pare e encontre um lugar seguro para atender chamadas de emergência.

CONTROLOS E FUNCIONALIDADES

Apple CarPlay - 4

O sistema pode ligar-se a smartphones através do CarPlay sem fios (esta funcionalidade é apenas para iOS).

Siga estes passos para se conectar ao CarPlay:

Ligue o Bluetooth no seu telemóvel.

Clique em para entrar no centro de aplicações.

Clique em para entrar em Configurações, ou clique em na barra Dock para entrar diretamente nas Configurações.

Clique em , clique em "Telemóvel", e garanta que o interruptor está ligado (Esta função vai estar ligada por defeito quando o veículo está ligado. Se tiver sido desligado manualmente, deve ligá-lo dessa forma). O sistema irá pesquisar automaticamente o ID Bluetooth do telefone em Outros Dispositivos.

Clique no ID Bluetooth para conectar.

Neste momento, irá aparecer uma janela pop-up de emparelhamento tanto no ecrã do painel de instrumentos como no seu dispositivo móvel. Clique para emparelhar.

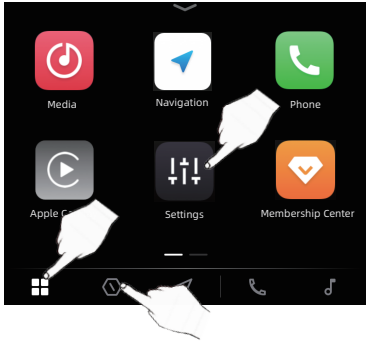

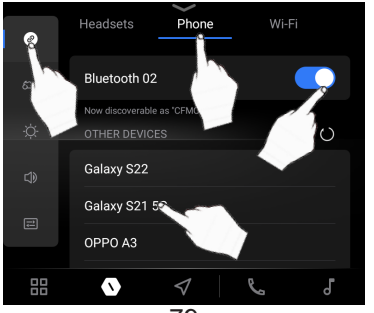

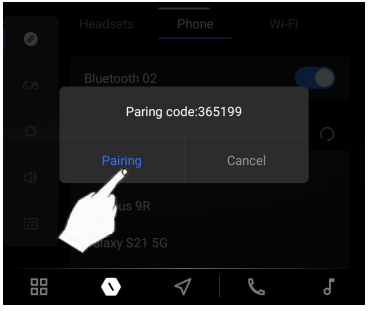

Após emparelhar, em "Os Meus Dispositivos" irá surgir o ícone do CarPlay "", e o texto "Conectado".

Um pop-up de confirmação irá surgir no seu telemóvel, a perguntar se permite sincronizar os seus contactos e favoritos. Pode escolher permitir ou não, conforme o que pretender.

Dica: se não for permitido sincronizar, os seus contactos ou favoritos podem não aparecer no sistema do Painel.

Depois, o seu telemóvel irá mostrar um pop-up de confirmação. Clique para permitir o “CarPlay”. E o ecrã do Painel irá também mostrar um aviso; clique em “Ativar Apple CarPlay”.

Aguarde um momento. Depois de conectado, o painel de instrumentos irá entrar automaticamente na interface do CarPlay.

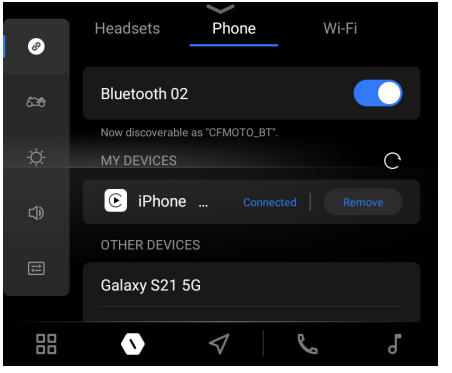

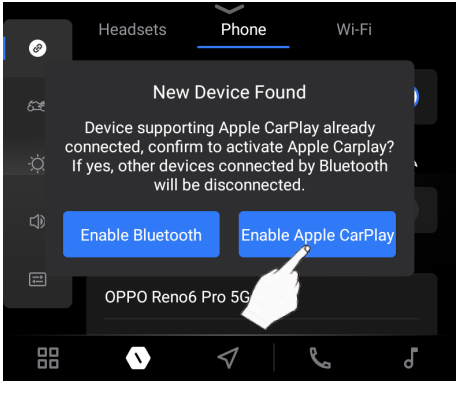

Sair e voltar a entrar na interface do CarPlay

Sair da interface do CarPlay:

Após conectar ao CarPlay, pode encontrar o ícone da app (ex., 'CFMOTO' ou 'Sair'. O ecrã real prevalecerá) no ecrã e clicar nele para sair da interface do CarPlay.

Volte a entrar na interface do CarPlay:

Clique em para entrar no centro de aplicações, clique em para voltar à interface do CarPlay.

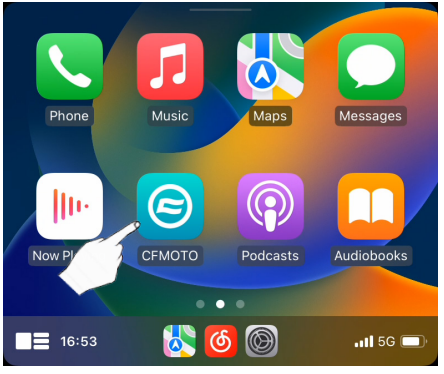

Desconexão/ Reconexão

Nos dispositivos emparelhados, clique em "Conectado" para desconectar o CarPlay do seu telemóvel. Clique em "Não Conectado" outra vez para restaurar a conexão.

Remover este dispositivo

Instruções: Quer o CarPlay esteja ligado ou desligado, pode clicar em "Remover Este Dispositivo". Esta ação não só desconecta a ligação atual como também apaga o ID do dispositivo emparelhado.

Descrição: Após a primeira ligação bem-sucedida ao CarPlay, desde que não remova o ID do dispositivo, o veículo irá ligar-se automaticamente ao CarPlay sempre que ligar o motor e o Bluetooth do seu telemóvel estiver ativo. Se remover este dispositivo, o veículo deixará de guardar o ID do dispositivo, sendo necessário emparelhar novamente para utilizar a funcionalidade CarPlay.

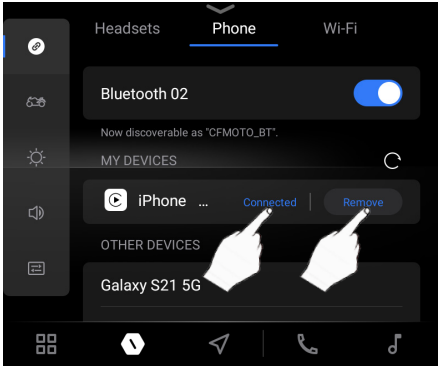

Configurações - 5

Na interface das Configurações, os utilizadores podem definir e ajustar o seguinte:

5.1 Configurações de Conexão

5.2 Configurações do Veículo

5.3 Configurações do Ecrã

5.4 Configurações de Som

5.5 Configurações do Sistema

Método para entrar nas Configurações:

① Clique em para entrar no centro de aplicações.

Clique em para entrar na interface de configurações.

② Clique em na barra Dock para entrar diretamente na interface das Configurações.

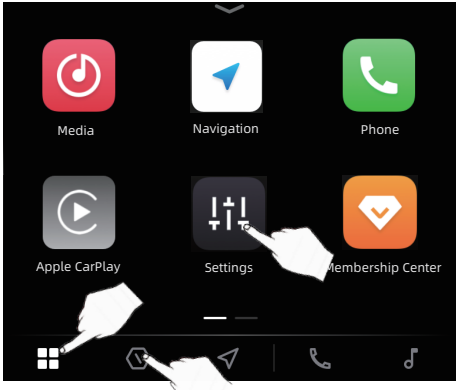

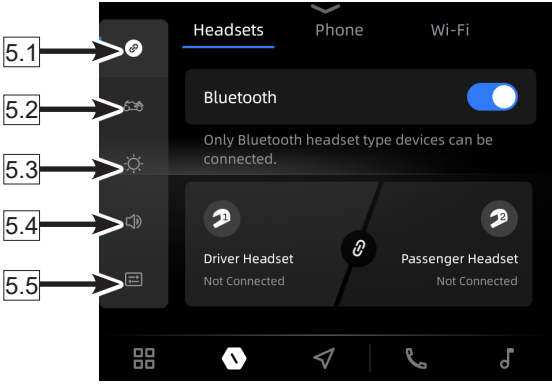

Configurações de Conexão - 5.1

Conexão de Auscultadores - 5.1.1

Ligue o dispositivo Bluetooth dos capacetes do condutor e do passageiro ao painel de instrumentos através do Bluetooth para ativar a função de intercomunicador entre o dianteiro e o traseiro.

Siga estes passos para conectar:

Ative o modo de emparelhamento Bluetooth do capacete.

Clique em para entrar no centro de aplicações.

Clique em para entrar nas Configurações, ou clique em na barra Dock para entrar diretamente nas Configurações.

Clique no ícone , clique em "conexão de auscultadores", e certifique-se que o interruptor está ligado. (estará ligado por defeito quando o veículo ligar. Se o botão for desligado manualmente, ligue-o manualmente também).

Clique em "capacete do condutor / capacete do passageiro". O sistema irá pesquisar automaticamente por ID Bluetooth de auscultadores em outros dispositivos.

Clique no ID do auscultador pretendido para o conectar.

Pode surgir em simultâneo no sistema do veículo/ Bluetooth

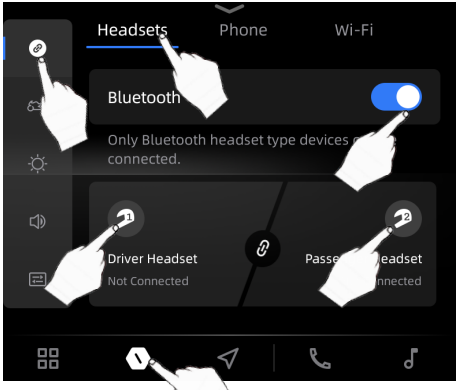

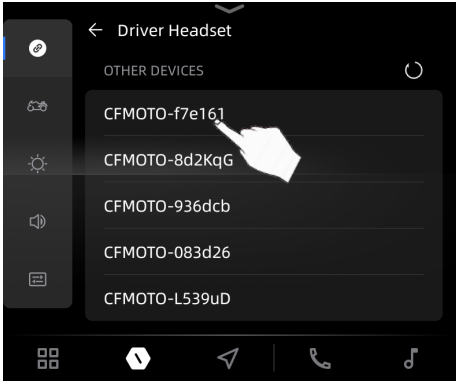

dos auscultadores um pop up para confirmar a sua seleção.

Após a conexão, irá surgir uma mensagem a dizer "Conectado".

Após conectar os auscultadores do condutor e do passageiro, prima o botão personalizado "*" para estabelecer comunicação entre ambos. (Pré-condição: o botão "*" deve ser configurado como a função de intercomunicador entre a parte dianteira e a parte traseira da mota. Consulte "Botão" - 5.5.1.)
Diferenças entre os dois auscultadores:

Dispositivos	Chamada	Música	Assistente por Voz
Auscultador do condutor	Sim	Sim	Sim
Auscultador do passageiro	Não	Sim	Não

Desconexão/Reconexão

Depois de conectado, clique em "Auscultador do condutor conectado/ Auscultador do passageiro conectado"; a mensagem "Desconectando" durante a desconexão à rede irá transformar-se em "Não Conectado" após a desconexão total. Clique em “Não conectado” novamente para restaurar a conexão.

Remover o dispositivo

Clicar em "Remover o Dispositivo", esteja ou não conectado, irá desconectar o dispositivo e eliminar o ID do dispositivo atualmente conectado.

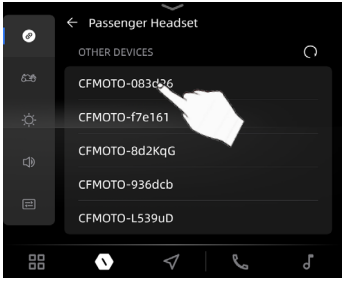



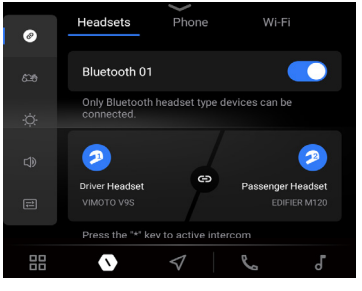

Telemóvel - 5.1.2

Pode conectar o seu auscultador e telemóvel ao Painel de Instrumentos via Bluetooth. Utilizando o auscultador, pode utilizar os botões no comutador do guiador esquerdo para gerir chamadas e reproduzir música.

Garanta que os telemóvel está conectado com o auscultador via Bluetooth.

Siga estes passos para conectar:

Garanta que o Bluetooth do telemóvel está ligado.

Clique em para entrar no centro de aplicações.

Clique em para entrar nas Configurações, ou clique no atalho na barra Dock para entrar diretamente nas configurações.

Clique em , clique em "conexão do telemóvel", e verifique se o botão está ligado. (estará ligado por defeito quando o veículo estiver ligado. Se o botão for desligado manualmente, ligue-o também manualmente).

O sistema irá pesquisar automaticamente por novos ID Bluetooth em outros dispositivos. Clique no ID Bluetooth pretendido para se conectar.

No sistema do telemóvel/ veículo irá surgir uma janela para confirmar a sua seleção. Aguarde até o equipamento estar conectado.

Após a conexão, a mensagem "Conectado" irá aparecer.

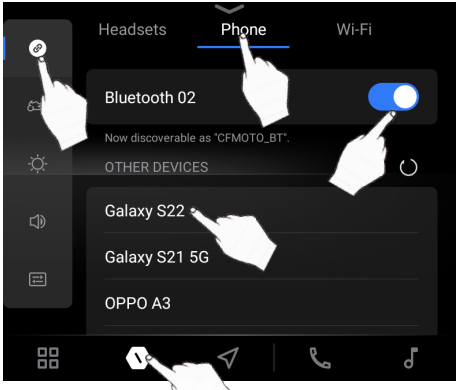

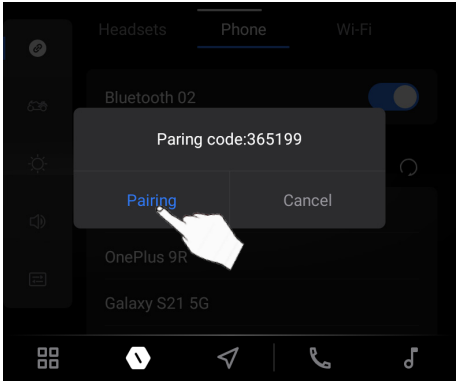

Desconexão/Reconexão

Após conectado, clique em "Conectado", a mensagem "Desconectando" durante a desconexão à rede irá transformar-se em "Não Conectado" após a desconexão total. Clique em “Não conectado” novamente para restaurar a conexão.

Remover o dispositivo

Clicar em "Remover o dispositivo", esteja conectado ou desconectado irá desconectar o dispositivo e eliminar o ID do dispositivo atualmente conectado.

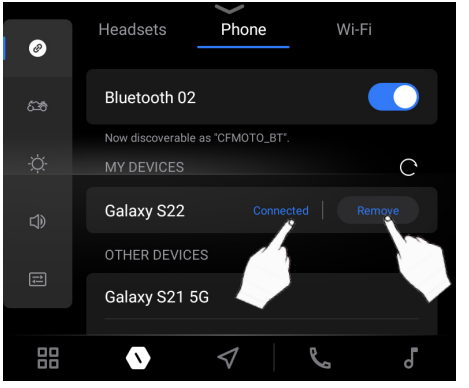

Wi-Fi - 5.1.3

O sistema do veículo pode ser ligado a uma rede Wi-Fi externa para realizar atualizações do sistema.

Clique em para entrar no centro de aplicações.

Clique em para entrar nas Configurações, ou clique no atalho na barra Dock para entrar diretamente nas configurações.

Clique em , clique em "Wi-Fi", e garanta que o botão está ligado. (estará ligado por defeito quando o veículo está ligado. Se o botão for desligado manualmente, ligue-o da mesma forma).

O sistema irá procurar automaticamente o ID de rede externa entre outras redes disponíveis.

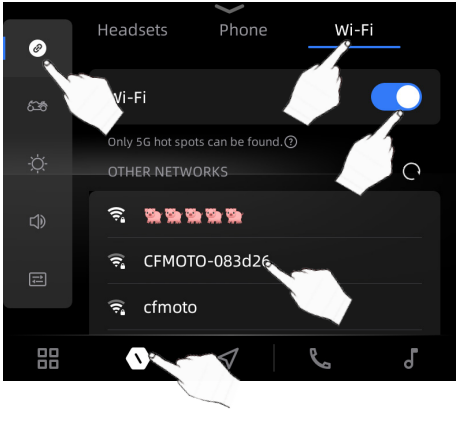

Clique para ligar o ID da rede externa e introduza a palavra-passe para estabelecer a ligação.

Após a conexão, a mensagem "Conectado" irá surgir.

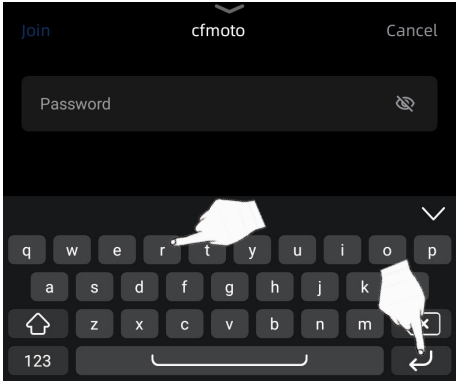

Desconexão/Reconexão

Após a conexão, ao clicar em "Conectado", a mensagem "Desconectando" durante a desconexão da rede irá transformar-se em "Não conectado" após a desconexão completa. Clique em “Não conectado” novamente para restaurar a conexão.

Eliminar

Clicando em "Eliminar", estando ou não conectado, irá desconectar e eliminar o ID da rede atual.

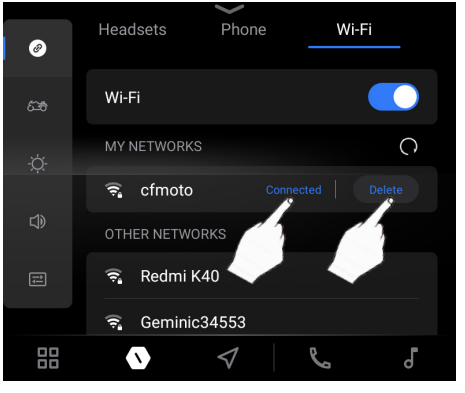

Configurações do Veículo - 5.2

Segurança - 5.2.1

Clique em para entrar no centro de aplicações.

Clique em para entrar nas Configurações, ou clique no atalho na barra Dock bar para entrar diretamente nas configurações.

Clique em , e clique em "Segurança" para entrar.

Clique no botão para ligar/ desligar qualquer uma das funções abaixo:

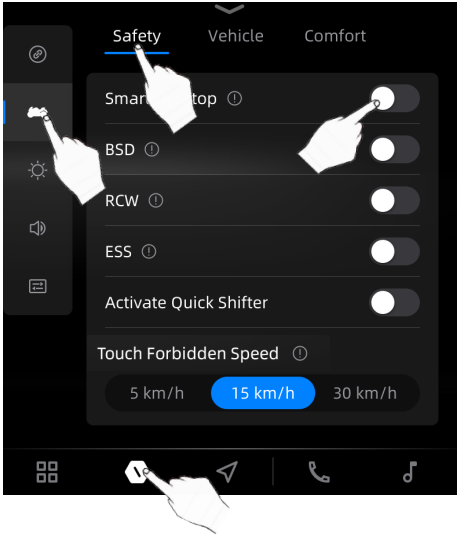

Painel de Instrumentos Inteligente: Após a função estar ligada, o sistema irá mudar para o ecrã de navegação.
Alternância do Painel de Instrumentos Inteligente: quando ativo, o sistema do painel muda automaticamente para a interface principal quando a velocidade do veículo ultrapassa 30 km/h (ou seja, o lado esquerdo apresenta a informação do veículo e o lado direito apresenta o mapa, ver Figura 2). O painel permanecerá na interface principal, a menos que altere manualmente para outra página.

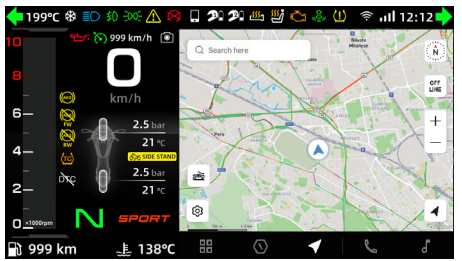

NOTA: Após o painel alternar para a interface principal, se mudar manualmente para outra interface (por exemplo, ao aceder à interface de definições ou outras interfaces), o painel irá efetuar uma nova mudança de volta para a interface principal quando a velocidade do veículo cair abaixo de 10 km/h e, em seguida, ultrapassar novamente os 30 km/h. Se a velocidade do veículo permanecer acima de 10 km/h, o painel não alternará automaticamente para a interface principal, mesmo que a velocidade mais tarde ultrapasse os 30 km/h.

Dica: Esta função é de ativação única, ou seja, efetua a mudança de interface apenas uma vez quando a velocidade varia.

Função de Controlo por Voz: Após o ecrã do painel alternar para a interface principal, pode utilizar comandos de voz para abrir outras aplicações no Centro de Aplicações. Isto fará sair da interface principal e entrar na interface da aplicação. (Pré-requisito: A conexão Bluetooth estabelecida entre o capacete o sistema do Painel de Instrumentos)

Cenários em que a alternância não ocorre:



1. No estado do painel (por exemplo, interface de informação do veículo em ecrã completo, consulte a imagem da direita).

Descrição: Se o dispositivo Android iniciar uma operação de abertura de mapa enquanto se encontra neste estado, o painel não exibirá o ecrã dividido.

2. Em modo fixo (bloqueado) no Hi Board.

3. Na interface do CarPlay.

4. Na interface do MotoPlay.

5. Quando o controlo por voz é ativado.

Deteção de Ângulo Morto (BSD)/Aviso de Colisão Traseira (RCW): Consulte a secção Sistema de Prevenção de Colisões.

Sinal de Paragem de Emergência (ESS): quando o veículo efetua travagens de emergência, os indicadores de direção irão piscar rapidamente para avisar os veículos que seguem atrás. Isto ajuda os condutores atrás a reconhecerem prontamente o estado da travagem, reduzindo o risco de colisões traseiras.

Quick Shifter: Quando a função está ativada, a mudança de velocidade pode ser efetuada sem acionar a alavanca da embraiagem, e o acelerador não precisa de ser solto, permitindo mudanças consecutivas.

Velocidade de Toque Proibida: Após a velocidade do veículo ultrapassar o limite definido, o ecrã tátil do painel deixa de responder ao toque.

Veículo - 5.2.2

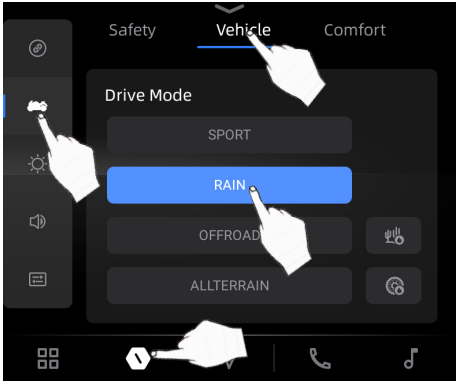

Modos de Condução

Clique em para entrar no centro de aplicações.

Clique em para entrar nas Configurações, ou clique no atalho na barra Dock para entrar diretamente nas Configurações.

Clique em , e clique em "Veículo" para entrar.

Pode definir os seguintes modos de condução:

SPORT: este modo proporciona potência total e resposta rápida à aceleração.

RAIN (CHUVA): este modo reduz a potência, mas melhora a tracção dos pneus e diminui o risco de derrapagem do veículo.

OFF ROAD (FORA DA ESTRADA): Este modo é adequado para diferentes condições fora de estrada, ajustando o sistema de controlo eletrónico, como ABS ou Controlo de Tração (TC).

OFF ROAD PLUS: Este modo desativa o ABS da roda traseira e o Controlo Dinâmico de Tração (DTC), e os indicadores correspondentes no painel acendem-se.

ALL TERRAIN (TODO O TERRENO): Este modo desativa o ABS da roda traseira, o DTC e o TC, e os indicadores correspondentes no painel acendem-se.

ALL TERRAIN PLUS: Este modo desativa o ABS da roda dianteira, o ABS da roda traseira, o DTC e o TC, e os indicadores correspondentes no painel acendem-se.

E-Suspensão (Suspensão Eletrónica)

O veículo está equipado com amortecedores eletrónicos dianteiros e traseiros que ajustam automaticamente a amortização e a pré-carga com base na configuração do condutor. Isto proporciona um desempenho de suspensão preciso, adaptado a diferentes exigências de condução.

Procedimentos de Operação:

Entre em "Veículo".

Com o dedo no ecrã do painel, deslize para cima até aceder à secção de E-Suspensão.

Toque no ecrã para selecionar as definições de amortecimento e pré-carga adequadas às condições de condução atuais.

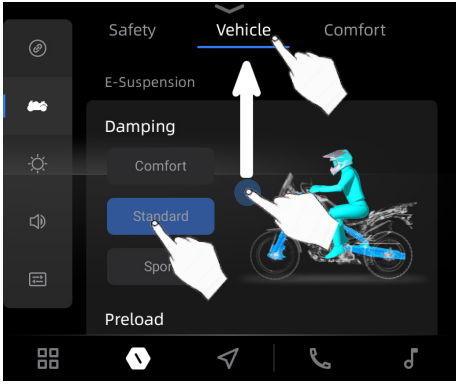

⚠AVISO
Ao definir o modo de condução, o amortecimento e a pré-carga da E-Suspensão, ligue primeiro o veículo e certifique-se de que este está parado, com a alavanca de mudanças na posição neutra, antes de prosseguir. Não efetue estas operações durante a condução.

Seleção de Pré-carga e Amortecimento: consulte os Amortecedores Eletrónicos.

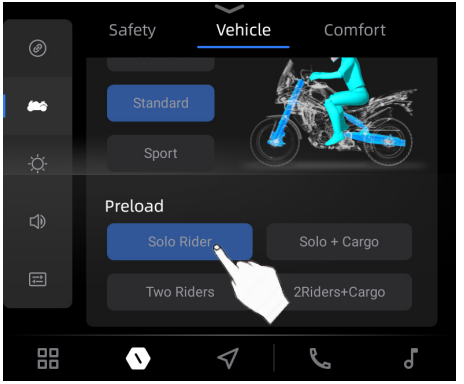

Conforto - 5.2.3

Clique em para entrar no centro de aplicações.

Clique em para entrar em Configurações, ou clique no atalho na barra Dock para entrar diretamente nas Configurações.

Clique em , e clique em "Conforto" para entrar.

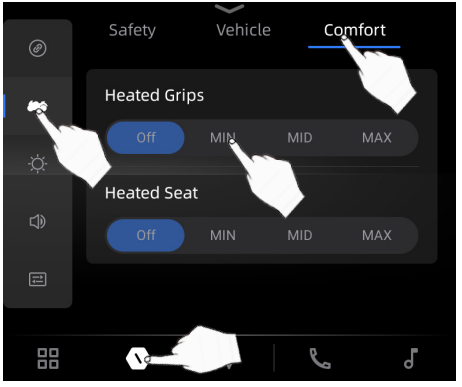

Os utilizadores podem definir as funções de punhos aquecidos e assento aquecido. Controle o nível de aquecimento ajustando as opções. Clique em "OFF" para desligar as funções de aquecimento.

NOTA: Antes de ligar o motor, as funções de aquecimento acima não podem ser utilizadas.

⚠CUIDADO
Não ligue os punhos aquecidos ou a função de assento aquecido durante longos períodos com o motor em ponto morto. Caso contrário, a bateria pode descarregar, causando falha no arranque do motor.

⚠AVISO
As funções de punhos aquecidos e banco aquecido destinam-se apenas a utilização por adultos. As funções de punhos aquecidos e banco aquecido são desenvolvidas para utilização por adultos, proporcionando calor às mãos em climas frios ou aumentando o conforto do banco durante a condução. No entanto, os punhos e o banco aquecido podem atingir temperaturas elevadas durante o funcionamento. Menores, devido à pele sensível ou julgamento limitado, podem sentir desconforto ou sofrer queimaduras ao entrar em contacto. Certifique-se de que os menores são supervisionados por adultos ao utilizar estas funções, ou desative-as quando necessário para evitar riscos de segurança.

Configurações do Ecrã - 5.3

Clique em para entrar no centro de aplicações.

Clique em para entrar nas Configurações, ou clique no atalho na barra Dock para entrar diretamente nas configurações.

Clique em para entrar na interface de configurações de ecrã.

Os utilizadores podem definir o brilho do ecrã, a aparência e as funções de assistência.

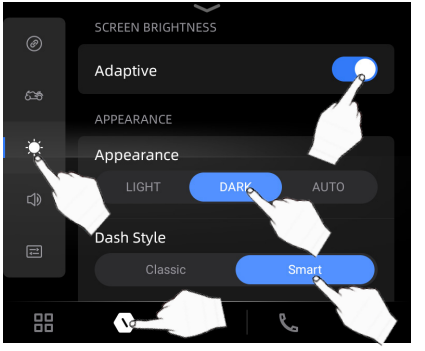

Brilho do Ecrã

Clique no botão para ligar/ desligar a função automática.

Quando esta função está ativada, o sensor fotosensível ajusta automaticamente o brilho do ecrã do painel de acordo com a luz ambiente. Quando a função está desativada, pode ajustar manualmente o brilho do ecrã.

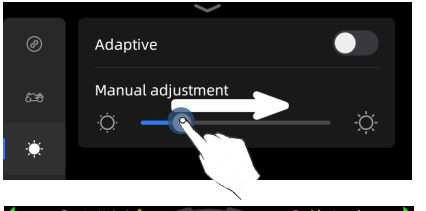

Aparência

Personalize a cor da aparência do painel (a Figura 3 mostra o tema escuro) de acordo com as suas preferências.



Modo do Painel de Instrumentos

Modo Clássico: Selecione o Modo Clássico para manter o painel ativo após reiniciar (por exemplo, interface de informação do veículo em ecrã completo, consulte a Figura 3).

Modo Inteligente: Ao selecionar o Modo Inteligente, o painel entra no modo Android (por exemplo, modo de ecrã dividido, consulte a Figura 1) após um breve atraso ao reiniciar o painel.

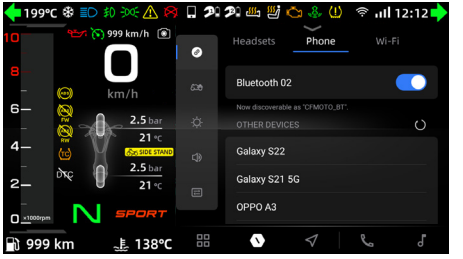

Modo de Ecrã Dividido

O sistema do Painel de Instrumentos oferece 2 estilos de Ecrã Dividido (Veja a Figura 2).

Estilo 1: Clique em Estilo 1 para alterar o Painel para o modo de ecrã dividido (veja a Figura 1).

Descrição: No modo de ecrã dividido, o sistema apresenta por defeito as informações do veículo no lado esquerdo do ecrã de instrumentos e a interface de operação no lado direito (veja a Figura 1).

Estilo 2: Clique em Estilo 2 para mudar o Painel para o modo de ecrã inteiro (veja a Figura 3).

Descrição: O Painel de Instrumentos será a interface atual em formato de ecrã completo.

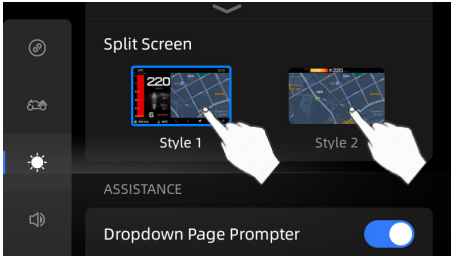

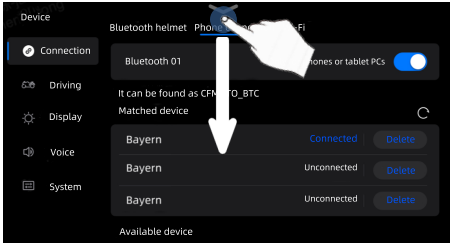

Para aceder ao Centro de Aplicações in full-screen mode, siga estes passos:

Com o dedo, toque na extremidade superior do ecrã de instrumentos ou no ícone do seletor de página suspensa “⌄”, e depois deslize para baixo para abrir o Hi Board (veja a Figura 1).

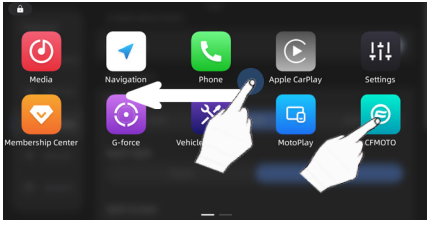

Na interface do Hi Board, selecione a aplicação desejada e clique para entrar.

Descrição: após aceder ao Hi Board, para ver funções adicionais, coloque o dedo no ecrã de instrumentos e deslize para a esquerda para entrar na segunda página do Hi Board.

Se necessário, pode rever ou configurar as funções na segunda página.



Entre no Painel de Instrumentos (interface de informações do veículo em ecrã completo)

Entrar: Quando o Painel de Instrumentos está no Estilo 2 (Modo Ecrã-Inteiro), após abrir o Hi Board, clique em “ ” (veja a Figura 1) para aceder à interface de informações do veículo em ecrã completo (ex. estado do Painel de instrumentos, veja a Figura 2).

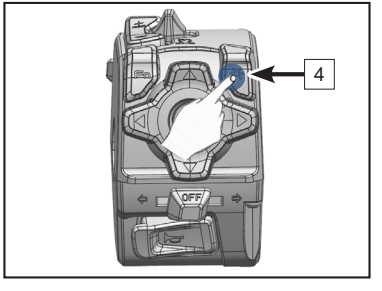

Sair: Prima continuamente “✱” 4 no interruptor do punho esquerdo.

NOTA: Enquanto estiver no estado do Instrumento (por exemplo, na interface de informações do veículo em ecrã completo, consulte a Figura 2), não poderá aceder ao Hi Board..

Assistência

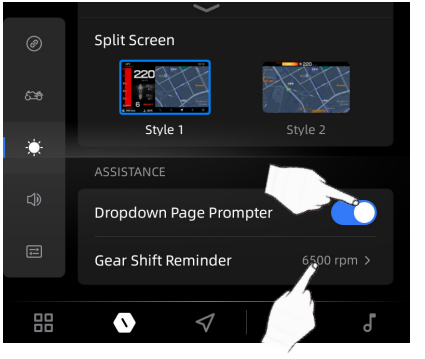

Clique no botão  para ligar/ desligar o seletor de página suspensa.

Após ativar, o ícone do seletor de página suspensa "⌄" irá surgir na extremidade superior do ecrã de instrumentos. Quando estiver desativo, o ícone "⌄" estará oculto.

Clique em "aviso de mudança de velocidade" para aceder à página de seleção, onde pode definir o regime de rotação (RPM) para a mudança de velocidade (quando a rotação do motor atingir o valor definido durante a condução, luzes vermelhas intermitentes acender-se-ão na parte superior e inferior do painel de instrumentos para lembrar o utilizador para mudar de velocidade).

Regime inicial de rotação (RPM) para o aviso de mudança de velocidade: 6500rpm



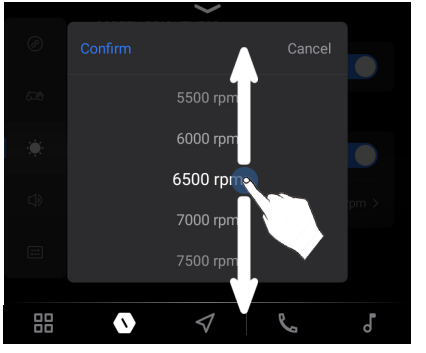

Definições de Volume - 5.4

Clique em para entrar no centro de aplicações.

Clique em para entrar em Configurações, ou clique no atalho na barra Dock para entrar diretamente nas Configurações.

Clique em para entrar na interface de Definições do Volume.

Os utilizadores podem ajustar o volume e os sons.

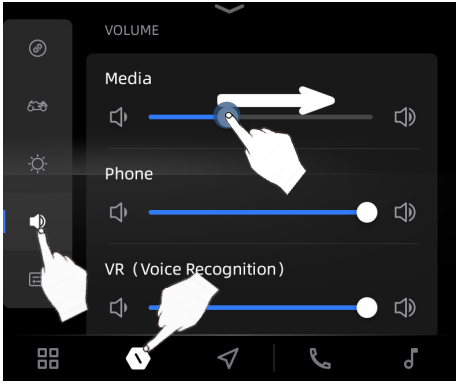

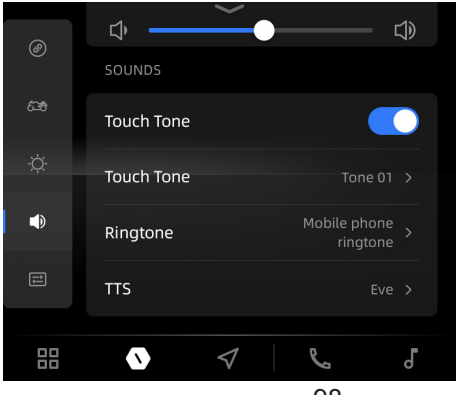

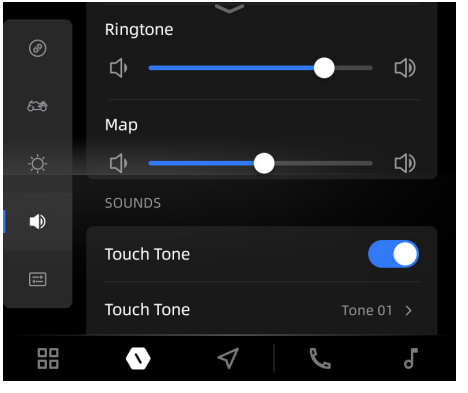

Configurações do Sistema - 5.5

Clique em para entrar no centro de aplicações.

Clique em para entrar em Configurações, ou clique no atalho na barra Dock para entrar diretamente nas configurações.

Clique em para entrar na interface das Configurações do Sistema.

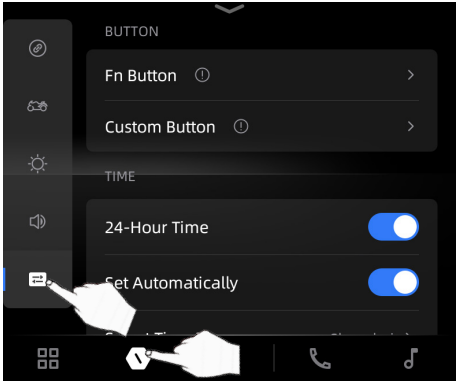

Os utilizadores podem ajustar e verificar os seguintes itens:

5.5.1 Botão

5.5.2 Horas

5.5.3 Geral

5.5.4 Sistema

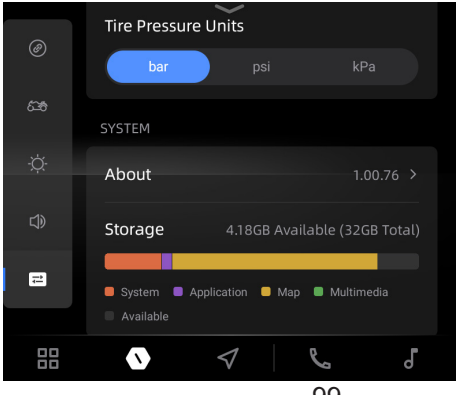

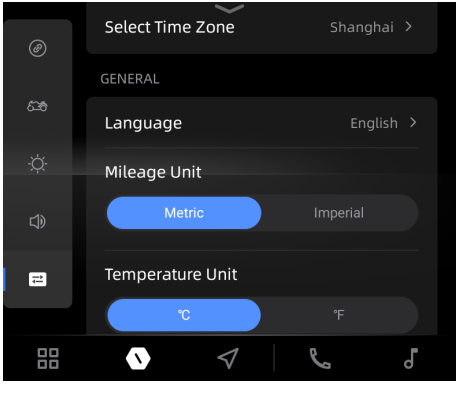

Botão - 5.5.1

Dentro da interface do botão, pode configurar o botão Fn e o botão personalizado.

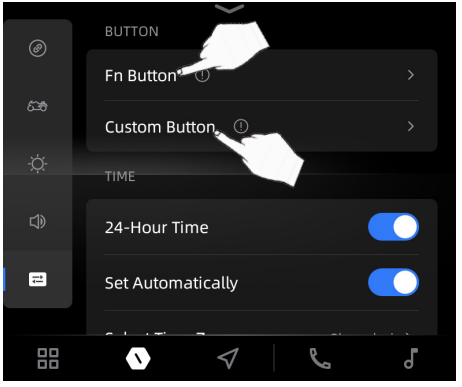

Entre na interface Fn button para configurar esse botão, no interruptor do punho esquerdo.

Entre na interface do botão personalizado para configurar esse botão ✱ no interruptor do punho esquerdo.

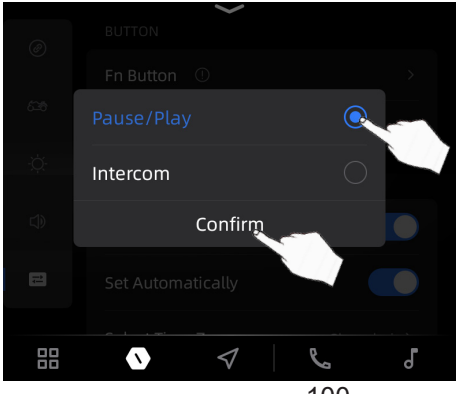

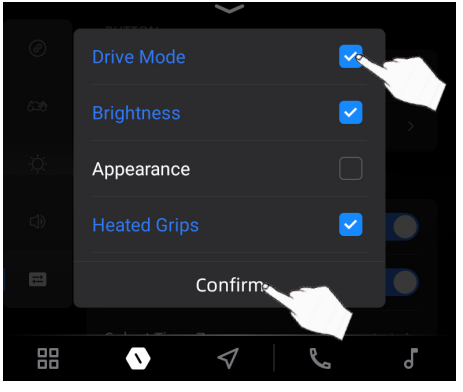

Horas - 5.5.2

Dentro da interface das Horas, os utilizadores podem definir os seguintes itens:

Hora em formato de 12 ou 24 horas

Definição Automática

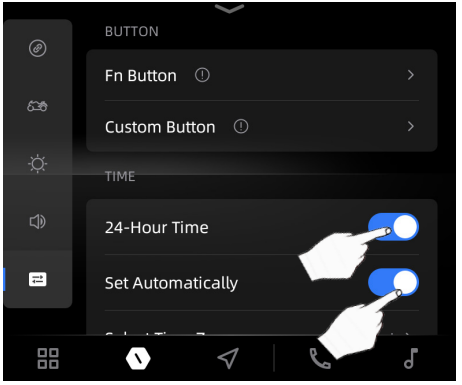

Clique no botão  para ligar/ desligar o formato de 24 horas ou a opção “Definir automaticamente”.

Quando o formato de 24 horas está ativado, a hora é apresentada em formato de 24 horas.

Quando o formato de 24 horas está desativado, a hora é apresentada em formato de 12 horas.

Quando a opção “Definir automaticamente” está ativada, a hora do sistema do veículo sincroniza-se com a hora da rede.

Quando a opção "Definir automaticamente" está desativada, pode ajustar manualmente as horas.

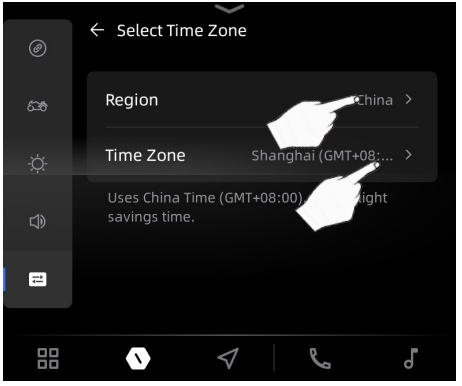

Geral - 5.5.3

Dentro da interface "Geral", os utilizadores podem definir os seguintes pontos:

Idioma

Unidade de quilometragem

Unidade de temperatura

Unidade de pressão dos pneus

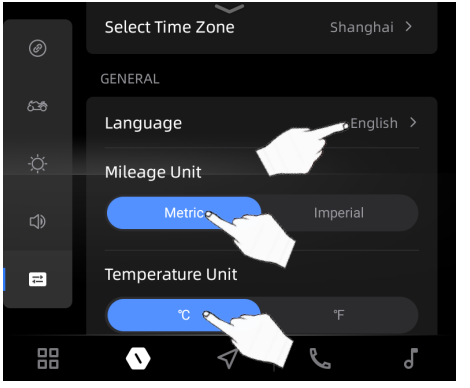

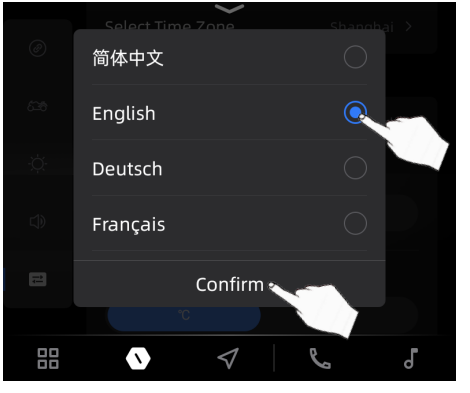

Sistema - 5.5.4

Dentro da interface do Sistema, os utilizadores podem verificar os seguintes pontos:

Versão do Sistema

Painel de Instrumentos

Versão do Hardware

Versão MCU

Número de série

Endereço Bluetooth

Endereço WLAN

P/N

VIN

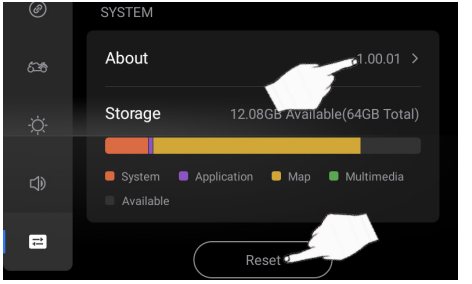

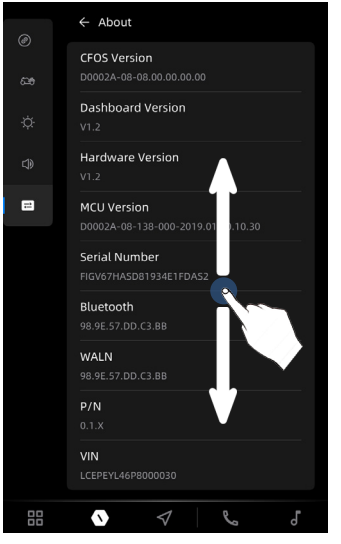

Restauro de Fábrica

Clique em restauro de fábrica, e clique em "Confirmar" para concluir o restauro.

NOTA
Esta função não irá reiniciar o odómetro nem as funções relacionadas.

Centro de Associados - 6

Pode atualizar o sistema na interface do Centro de Associados.

Siga estes passos para atualizar o sistema:

Clique em para entrar no centro de aplicações.

Clique em para entrar no centro de associados.

Siga as instruções para iniciar sessão ou associar uma conta.

Clique para atualizar o sistema.

Faça o download do ficheiro de atualização.

Clique em "Atualização do Sistema" para realizar a atualização.

NOTA: Antes de atualizar o sistema, estacione o veículo numa localização segura e certifique-se que a rede é estável e que a bateria do veículo é suficiente. Aguarde até o painel de instrumentos reiniciar e mostrar um ecrã preto durante a atualização do sistema.

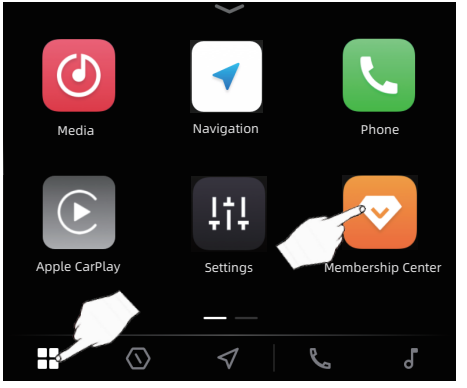

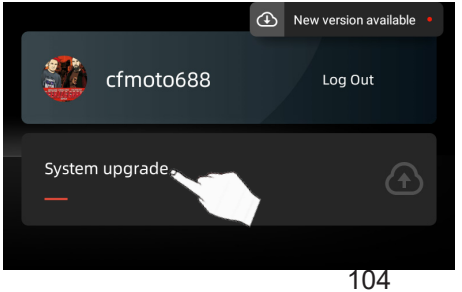

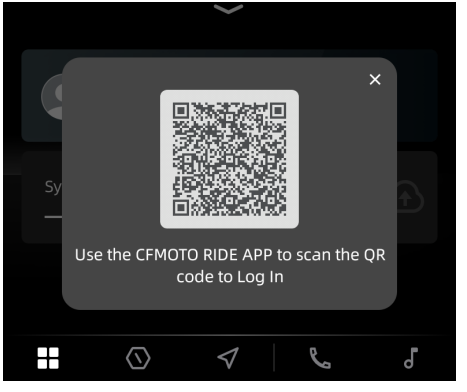

Força G - 7

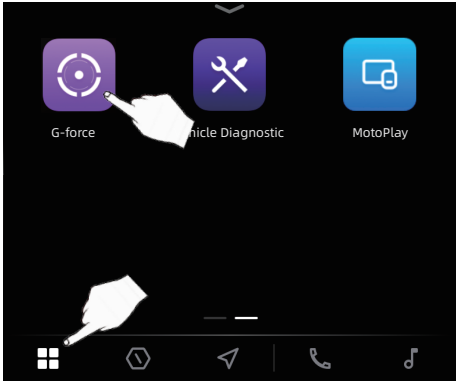

A Força G ajuda-o a sentir a estabilidade do veículo durante a aceleração, desaceleração e curvas, através de indicações no painel de instrumentos.

Compreender as alterações da Força G pode ajudá-lo a conduzir de forma mais segura, especialmente em altas velocidades ou em situações extremas. Por exemplo, o centro de gravidade do veículo desloca-se para a frente durante travagens fortes, desloca-se para trás durante acelerações, e o ponto (imagem acima) move-se simultaneamente para refletir essa mudança. Acelerações laterais também ocorrem quando o veículo faz curvas, fazendo com que o ponto (imagem acima) se desloque para a esquerda ou direita.

Clique em para entrar no centro de aplicações.

Clique em para entrar na interace da Força G.

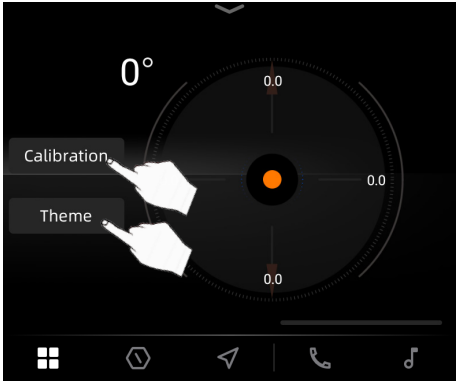

Clique em "Calibração" para calibrar a Força G. A calibração é necessária se estiver a calibrar manualmente o ângulo do instrumento. Caso contrário, as leituras de aceleração e as alterações do centro de gravidade refletidas pela Força G serão imprecisas.

Clique em "Tema" pretendido para selecionar o seu tema favorito.

Diagnóstico do Veículo - 8

Na interface de diagnóstico do veículo, pode verificar alertas de avaria ou o seu conteúdo. Contacte um concessionário autorizado CFMOTO se necessário.

Clique em para entrar no centro de aplicações.

Clique em para entrar na interface de diagnóstico do veículo.

Verifique a informação de avarias atual.

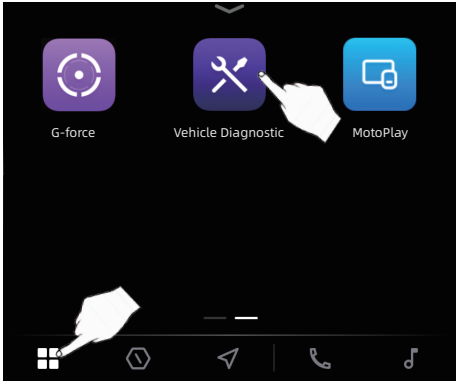

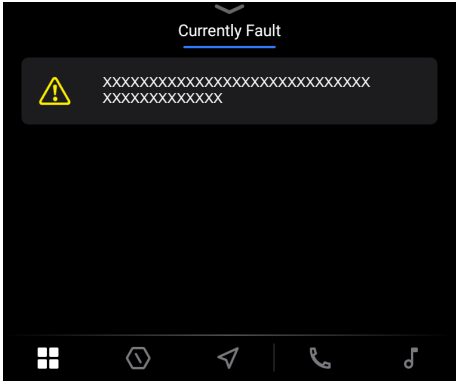

MotoPlay - 9 (Se equipado)

Os utilizadores podem aceder ao MotoPlay através de uma ligação sem fios ou digitalizando um código QR para ativar a projeção do telemóvel.

Ligação sem fios: Estabeleça a ligação diretamente através da função de ligação da aplicação CarbitLink.

Ligação por digitalização de código QR: Requer aceder à interface de ligação do telemóvel no painel de instrumentos. Digitalize o código QR apresentado no ecrã para ativar a projeção do ecrã.

Siga estes passos para digitalizar o código QR:

1. Clique em para entrar no centro de aplicações.

2. Clique em para entrar na interface do MotoPlay.

3. Ative a aplicação CarbitLink, clique em “digitalizar o código QR para conectar” e digitalize o código QR no ecrã para aceder à interface de projeção.

NOTA:

1. Faça o download da aplicação CarbitLink: pode descarregá-la através da loja de aplicações do seu telemóvel ou digitalizando o código QR apresentado na interface de ligação do telemóvel (veja a imagem à direita).

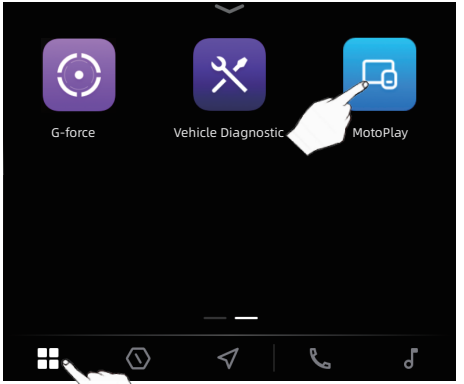

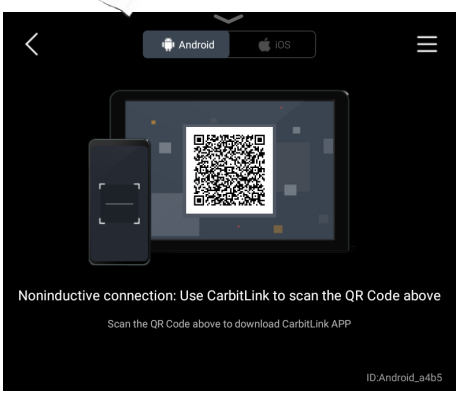

2. Desconexão: Quando desligar a aplicação CarbitLink ou desligar o telemóvel do veículo, a interface do painel de instrumentos regressará automaticamente ao estado anterior à ligação.

3. Projeção do ecrã de navegação: enquanto a ligação estiver estabelecida com sucesso, se o painel de instrumentos estiver no menu inicial, iniciar a navegação de rota a partir da aplicação móvel também ativará a interface de projeção do ecrã.

Hi Board

Este atalho ajuda-o a encontrar mais rapidamente algumas funções e configurações.

Para abrir o Hi Board, toque com o dedo na extremidade superior do ecrã de instrumentos e deslize para baixo (veja a Figura 1).

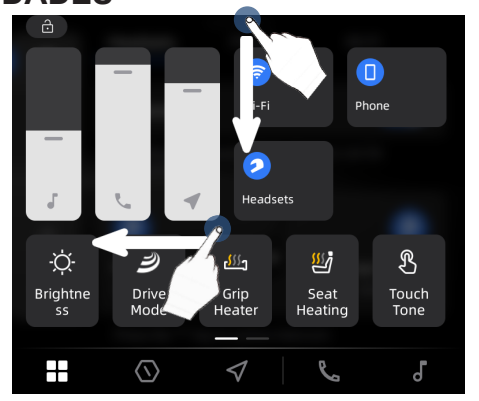

Inspeção do Intervalo de Manutenção

Quando chegar o intervalo de manutenção, o painel de instrumentos exibirá um aviso para efetuar a manutenção do veículo.

Para verificar o intervalo de manutenção:

• Toque com o dedo na extremidade superior do ecrã de instrumentos e deslize para baixo para abrir o Hi Board.

• Com o dedo, deslize para a esquerda para aceder à segunda página. Depois, pode consultar as informações do intervalo de manutenção e outros detalhes (veja a Figura 2).

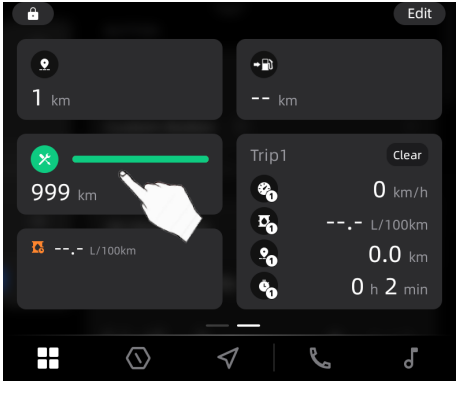

Restaurar o Intervalo de Manutenção.

1. Clique na área que indica a quilometragem restante para manutenção.

2. Clique em "Confirmar" na janela pop-up para avançar para a interface seguinte.

3. Selecione o intervalo de manutenção desejado (desloque para cima ou para baixo para ver todas as opções).

4. Clique em "Confirmar" para restaurar o intervalo de manutenção.

Se o painel de instrumentos não permitir reiniciar o intervalo de manutenção, deve dirigir-se a um centro de assistência autorizado CFMOTO.

Pode estar disponível uma atualização do sistema, ou um técnico pode utilizar a ferramenta de diagnóstico para reiniciar o intervalo de manutenção.

NOTA: Se não estiver familiarizado com a manutenção do motociclo, um concessionário autorizado CFMOTO deve restaurar o intervalo da manutenção. Isto irá ajudar a prevenir potenciais problemas que podem surgir devido à seleção inadequada de intervalos que afetam o plano de manutenção do veículo.

⚠CUIDADO
Reiniciar o aviso de manutenção sem efetuar a manutenção necessária pode danificar componentes essenciais do veículo.

Configuração concluída. Segure na parte inferior do Hi Board e deslize para cima para o recolher.

NOTA:

1. O Hi Board irá recolher automaticamente após 10 segundos de inatividade quando estiver expandido.

2. Após abrir o Hi Board, se clicar em “🔓”, o Hi Board ficará bloqueado “🔒”, clique em “🔓” novamente para o desbloquear antes de o recolher.

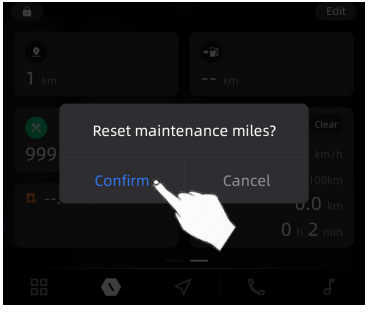

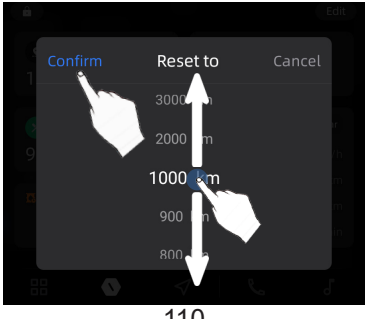

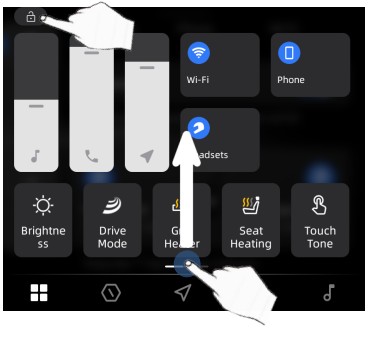

Restaurar TRIP1/TRIP2

1. Clique em “Limpar” no canto superior direito do Trip 1 ou Trip 2.
2. Clique em “Confirmar” na janela pop-up para reiniciar o Trip 1 e o Trip 2.

Nota: A Informação do ODO não pode ser restaurada.

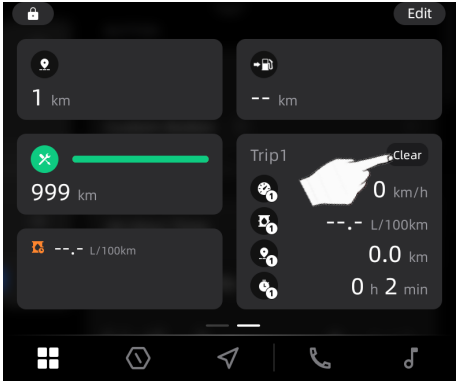

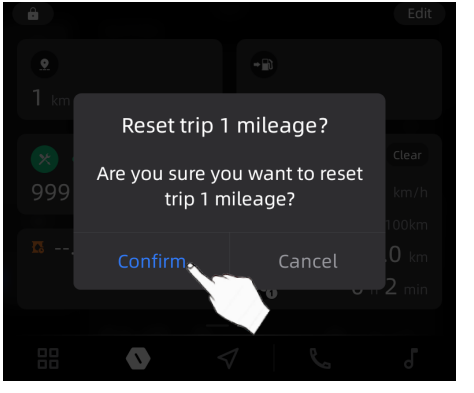

Informação Opcional

Pode personalizar o conteúdo disponível no Hi Board (ex. viagem, consumo de combustível, etc.). Dado o espaço limitado, se pretender que apresente informação específica, deve primeiro remover alguns blocos de informação visível no Hi Board.

Siga estes passos:

Clique em "Editar" no canto superior direito do ecrã para entrar no modo de ajuste.

Clique "-" no canto superior esquerdo dos "blocos de informação" para remover a informação não pretendida.

Clique "+" no canto superior esquerdo do ecrã para selecionar os blocos de informação pretendida (os novos blocos devem ter o mesmo tamanho que os blocos removidos).

Após os ajustes, clique em "Finalizar" no canto superior direito do ecrã para sair do modo editável.

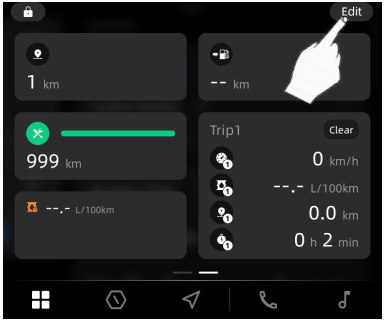

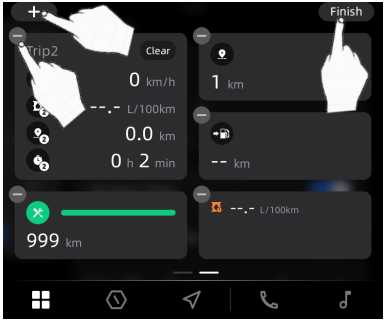

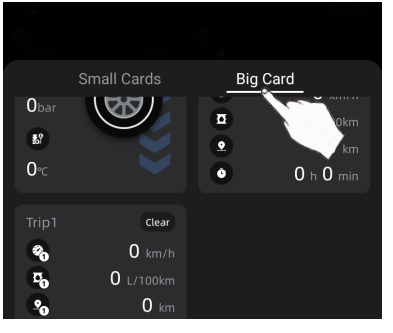

Controlo por Voz

A função de controlo por voz pode ser ativada no interruptor do guiador esquerdo, permitindo funções incluindo navegação, música, chamadas, meteorologia e funcionalidades de ativar/ desativar a assistência.

NOTA: A função pode ser utilizada apenas depois de um capacete com Bluetooth estar conectado.

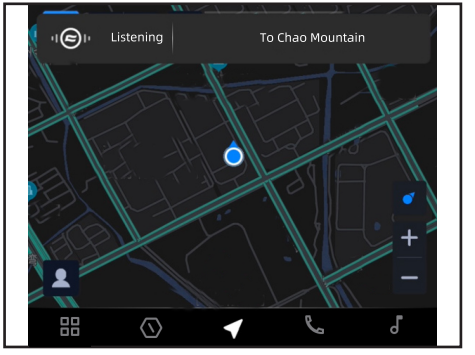

Como ativar ou sair do controlo por voz

Prima brevemente o interruptor do guiador esquerdo; o sistema mudará o canal do auricular para o modo de voz. Após um sinal sonoro, o controlo por voz estará disponível.

Prima brevemente no interruptor do guiador esquerdo ou diga "cancelar" ao controlo por voz para sair da funcionalidade.

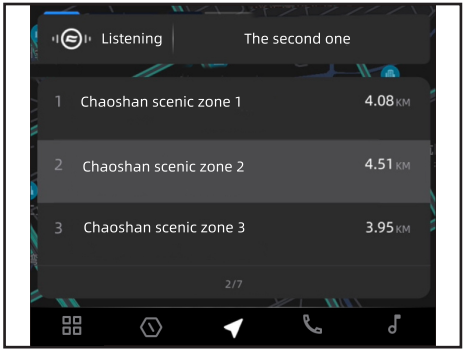

Navegação através do controlo por voz

Quando o controlo por voz está ativado, e diz algo como "para o Gerês", o Painel irá entrar na navegação. Pode dizer "próxima página" para ver mais opções. Durante a navegação, pode dizer "cancelar navegação" para parar o processo.

Utilize o controlo por voz para reproduzir música

Pode dizer algo como "Xutos e Pontapés".

Fazer um telefonema através do controlo por voz

Pode dizer algo como "Ligar ao José".

Questionar sobre a meteorologia através do controlo por voz

Pode dizer algo como "tempo para hoje" ou "Como está o tempo hoje?"

Controlar o seu veículo através do controlo por voz

Pode dizer algo como "ligar o aquecimento do banco" ou "desligar o aquecimento dos punhos".

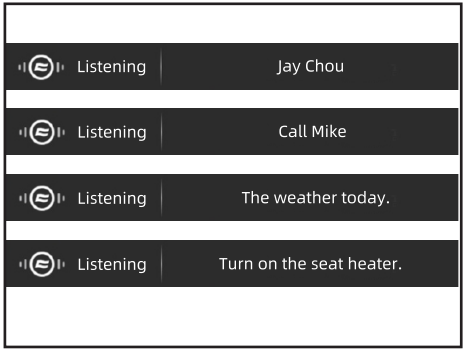

Sistema de Prevenção de Colisões

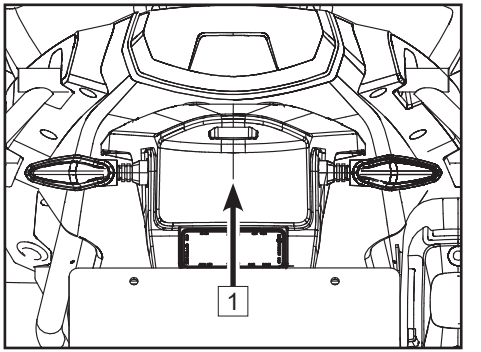

Função

Com a ajuda de um sistema de radar traseiro, este veículo é capaz de detetar Ângulo Morto (BSD), emitir Alerta de Mudança de Faixa (LCA) e Aviso de Colisão Traseira (RCW).

NOTA: Certos países têm regulamentos específicos que deve seguir relativamente ao sistema de prevenção de colisões.

Um sensor de radar 1 está localizado no guarda-lamas traseiro.

Deteção de Ângulo Morto (BSD) / Alerta de Mudança de Faixa (LCA)

Esta função ajuda a detetar um veículo atrás de si e outros utilizadores da via. Quando certos riscos estiverem presentes durante a mudança de faixa, será enviado um lembrete ou aviso. Ao mesmo tempo, se o pisca do mesmo lado estiver ligado, será ativado um aviso sonoro para alertá-lo do perigo.

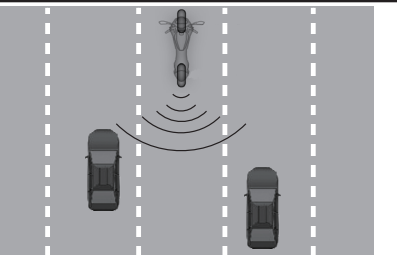

Aviso de Colisão Traseira (RCW)

Esta função ajuda a monitorizar o veículo mais próximo atrás de si. Quando existem potenciais riscos, um lembrete ou aviso irá surgir.

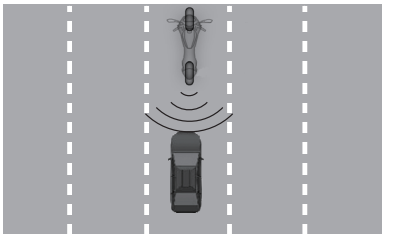

⚠AVISO
Não dependa excessivamente do sistema de prevenção de colisões. • O sistema só o avisa de veículos no seu ângulo morto, pelo que não consegue ajudá-lo a evitar todos os perigos. • Devido a restrições do sistema, um veículo não detetado pode aproximar-se ou passar por si. A responsabilidade final é sua para garantir que as condições da estrada e do trânsito são seguras antes de mudar de faixa. • Para utilizar este sistema de forma adequada, leia "OPERAÇÃO" e “RESTRIÇÕES DO SISTEMA” neste manual.

Operação

Funções ativadas e desativadas:

Entre nas configurações do veículo na interface das configurações, e verifique as opções “BSD/LCA” e “RCW” (consulte Menu do Painel de Instrumentos > Configurações > Configurações do Veículo > Secção de Segurança para detalhes).

NOTA: Quando a chave de ignição é ligada, o sistema de prevenção de colisões realizará uma autoinspeção. Se ocorrer uma avaria nas funções BSD/LCA ou RCW, o painel de instrumentos irá mostrar um indicador de aviso vermelho "  ". Nestes casos, contacte um concessionário autorizado CFMOTO para verificação.

Tipos de Aviso

O sistema de prevenção de colisões emite vários avisos se certas condições forem cumpridas. Estes avisos podem apoiar – mas não substituir – o bom julgamento na estrada.

Aviso Amarelo para BSD/LCA

Um indicador amarelo irá piscar num dos lados do painel de instrumentos quando o sistema de prevenção de colisões detetar um perigo potencial atrás de si noutra via. Por exemplo, o indicador amarelo irá sempre iluminar-se no lado esquerdo do painel de instrumentos quando o perigo que se aproxima estiver na via esquerda.

Aviso Vermelho para BSD/LCA

Um indicador vermelho irá piscar num dos lados do painel de instrumentos quando o sistema de prevenção de colisões detetar um perigo potencial atrás de si noutra via e o condutor tiver sinalizado a intenção de entrar nessa via. Por exemplo, o indicador vermelho piscará no lado esquerdo do painel de instrumentos quando o perigo que se aproxima estiver na via esquerda e o condutor tiver sinalizado para entrar nessa via. O indicador vermelho será acompanhado por um sinal sonoro.

Descrição: O sistema de prevenção de colisões do lado direito funciona da mesma forma que o do lado esquerdo.

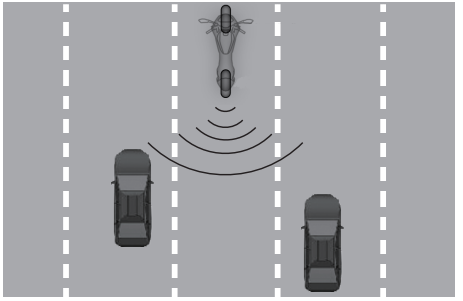





Aviso Vermelho para RCW

Um indicador vermelho irá piscar ao longo da parte inferior do painel de instrumentos quando o sistema de prevenção de colisões determinar que existe risco de colisão entre o seu veículo e o que se encontra atrás na mesma via. Ao mesmo tempo, as luzes de travão traseiras irão piscar para alertar o condutor que segue atrás. Se o seu veículo estiver a circular a alta velocidade, um sinal sonoro acompanhará o indicador vermelho.

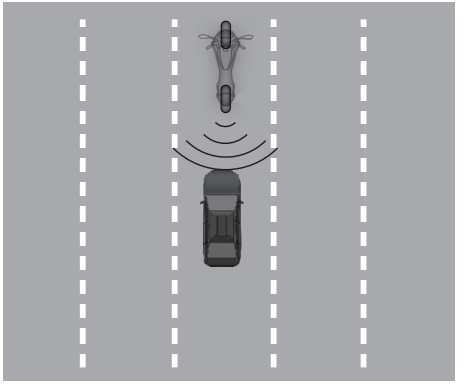

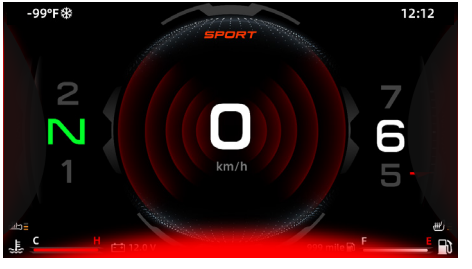

Restrições do Sistema

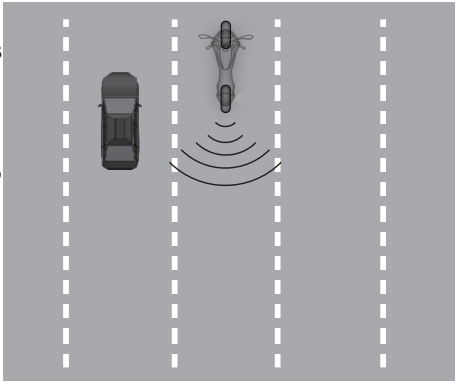

O sistema do radar pode não funcionar totalmente bem em algumas condições.

Fatores Ambientais

- Eventos meteorológicos intensos: chuva intensa, nevoeiro, neve e outros.
- Vapor, fumo, neblina e outros.

NOTA: Partículas dentro do campo de visão do radar ou partículas nas peças do radar podem reduzir o desempenho do sistema de radar.

Fatores na Estrada

- Quando há um veículo nas faixas de viragem.
- Estradas ventosas ou irregulares.
- Estradas com curvas acentuadas ou declives íngremes.
- Estradas que podem refletir ondas de rádio: túneis, pontes estreitas de ferro, parques de estacionamento cobertos, etc.

NOTA: Veículos nos seus ângulos mortos podem estar fora da área de deteção do sistema de prevenção de colisões. Objetos ou estruturas junto às estradas podem ser interpretados incorretamente pelo sistema.

Fatores do Veículo

- Área do sensor de radar suja, incluindo poeira, sujidade, insetos, entre outros.
- Impactos fortes na área em redor do sensor de radar devido a acidentes.

Fatores na Condução

- Condução entre faixas.
- Operação sobre separadores de via.
- Ultrapassagem.
- Condução extrema: rodas dianteiras levantadas do chão ou derrapagens, acelerações e travagens bruscas, ou curvas e marcha-atrás.
- Quando um veículo que se aproxima por trás muda de faixa no último momento.
- Ao ultrapassar outros veículos com uma diferença de velocidade de 15 km/h ou mais.

Outros Fatores

- Pequenos veículos em áreas detetáveis: bicicletas, mini-motociclos, etc.
- Pessoas.
- Situações inesperadas, como respingos de água, podem interferir com o sistema de radar.
- Quando as faixas são largas, a faixa ao lado da sua pode estar fora da área detetável.
- Quando um veículo se aproxima do seu a partir de faixas que não estão imediatamente ao seu lado na direção horizontal.
- Quando vários veículos se aproximam do seu com pouco espaço entre eles.
- Quando os veículos-alvo na sua área detetável têm uma grande diferença de altura em relação ao seu veículo.
- Veículo-alvo obstruído: por exemplo, quando está bloqueado por outros veículos ou objetos.
- A velocidade relativa do veículo traseiro excede 80 km/h.

⚠CUIDADO
Limitações do Sistema: em certas condições (incluindo mas não limitado aos fatores mencionados anteriormente), o sistema pode não ser capaz de fornecer assistência atempada ao condutor, e a deteção pode ser afetada ou atrasada. O aviso de alerta pode apresentar desvios: priorize sempre as condições reais de condução. Este sistema foi concebido apenas como uma funcionalidade de assistência à segurança na condução.

Reparação

- Para garantir o seu melhor desempenho, a área do sensor do radar deve ser limpa.
- Não coloque nenhum objeto, como fita adesiva ou etiquetas, sobre o sensor de radar.

Utilização do Seu Veículo

Período de utilização inicial

O período de utilização inicial para este veículo corresponde aos primeiros 1000km. Mantenha o veículo de acordo com os requisitos do período de utilização inicial.

Os seguintes itens devem ser observados durante o período de utilização inicial:

1. Não acelere muito assim que o motor é ligado. Permita que o motor aqueça durante 2 ~ 3 minutos em regime de ralenti, deixe o óleo fluir para todas as partes lubrificantes do motor.
2. Não faça o motor funcionar a altas rotações com a transmissão em ponto morto.
3. Evite conduzir com o acelerador totalmente aberto.
4. Não exceda os RPM especificados para o período de utilização inicial.

Odómetro	RPM MÁXIMOS
1000km iniciais	6500 RPM
Após a quilometragem inicial	9800 RPM

⚠PERIGO
Pneus novos podem ser escorregadios, o que pode causar perda de controlo e danos. A pressão dos pneus deve estar no valor específico durante o período de utilização inicial. Evite travar/ acelerar ao máximo e de repente e fazer curvas em alta velocidade durante o período de utilização inicial.

⚠AVISO
Durante o Período de Utilização Inicial, as pastilhas e os discos do sistema de travagem necessitam de um período de rodagem e podem ainda não ter atingido o desempenho ideal. Quando as pastilhas e os discos são novos, evite seguir outros veículos demasiado perto ou conduzir em situações que exijam paragem de emergência, para evitar um acidente.

Inspeção Diária de Segurança

Inspecionar os seguintes itens antes de conduzir diariamente irá ajudar a manter o veículo seguro e fiável. Se surgir algo anormal, consulte a secção de Manutenção e Ajustes ou contacte o seu concessionário. Não utilize o veículo em condições anormais, uma vez que isso poderá levar a danos graves ou acidentes.

Item	Conteúdo
Líquido de refrigeração	Verifique o nível do líquido de refrigeração no reservatório para assegurar que está no nível correto.
Óleo do Motor	Verifique se o nível do óleo está no nível correto.
Reservatório de fluído do travão traseiro	Inspecione o nível do fluído do travão traseiro para verificar se está adequado.
Roda Traseira	Verifique se a roda traseira e pneu têm desgaste excessivo, fissuras ou cortes, corpos estranhos incrustados ou outros danos. Verifique a pressão do pneu traseiro para ver se a pressão do pneu está dentro dos valores standard.
Travão Traseiro	Inspecione a espessura das pastilhas do travão traseiro. Verifique a espessura do disco de travão traseiro e inspecione se há sujidade ou danos.
Conjunto de transmissão	Inspecione se o conjunto de transmissão tem sujidade ou desgaste, e verifique a sua tensão para confirmar se está adequada.
Roda dianteira	Verifique se a roda dianteira e pneu têm desgaste excessivo, fissuras ou cortes, corpos estranhos incrustados ou outros danos. Verifique a pressão do pneu dianteiro para ver se a pressão do pneu está dentro dos valores standard.
Travão dianteiro	Inspecione a espessura das pastilhas do travão dianteiro. Verifique a espessura do disco de travão dianteiro e inspecione se há sujidade ou danos.

Reservatório de fluído do travão dianteiro	Inspecione o nível do fluído do travão dianteiro para verificar se está adequado.
Bagagem	Verifique a bagagem para confirmar se está bem fixada e assegure-se de que a altura da bagagem cumpre as normas locais.
Painel de Instrumentos	Verifique os indicadores de avaria no painel de instrumentos e verifique o nível de combustível para garantir que tem combustível suficiente.
Espelhos retrovisores	Verifique se os espelhos retrovisores estão num ângulo apropriado.
Luzes	Verifique todas as luzes para confirmar se todas estão operacionais e se a altura do feixe dos faróis dianteiros está de acordo com os regulamentos locais.
Peças de Funcionamento	Inspecione a direção, os travões dianteiros e traseiros, o acelerador e os comandos, para verificar se funcionam de forma suave.
Apoio lateral / Apoio central	Inspecione a mola de retorno do descanso lateral/ central para verificar se apresenta folgas ou danos.
Stop	Verifique se o interruptor do Stop está a trabalhar adequadamente.
Amortecedor dianteiro/ traseiro	Inspecione se há fugas de fluido nos amortecedores ou ruídos anormais, e verifique se os motores dos amortecedores funcionam corretamente.

⚠PERIGO
Inspecione o veículo sempre que for conduzir. O operador tem de ter carta de condução indicada para conduzir este veículo. Informe-se sobre os regulamentos locais, e não conduza o veículo em áreas onde os motociclos não são permitidos. Não ligue o veículo numa área fechada ou numa área sem boa ventilação. Os gases de escape gerados durante o funcionamento do motor podem causar perda de consciência ou até morte.

Arranque

Certifique-se que o apoio central está totalmente levantado.

Levante o descanso lateral e sente-se no veículo com ambos os pés no chão.

Insira a chave e rode até esta posição "" para desbloquear a alimentação elétrica do veículo.

Verifique se o veículo está em Neutro. Se necessário, aperte a alavanca da embraiagem e engrene a posição de ponto morto.

Prima o botão de arranque/paragem para a posição "".

⚠CUIDADO
Aquecer o motor a rotações elevadas em baixas temperaturas afeta a sua durabilidade. Aqueça sempre o motor em baixa velocidade.
Antes da autoinspeção do painel de instrumentos, não ligue o veículo com o botão de arranque/paragem.
Com o descanso lateral recolhido, puxe a alavanca da embraiagem e engrene uma mudança; o veículo pode então ser ligado.
Quando a transmissão estiver em ponto morto e o descanso lateral recolhido, o veículo pode ser ligado.
Se engrenar uma mudança com o descanso lateral em baixo, o motor irá desligar-se-á.
Não prima o botão de arranque/ paragem por mais de 5 segundos. Aguarde pelo menos 15 segundos antes de pressionar novamente, caso contrário irá fazer com que a bateria se descarregue.
Após o arranque, recomenda-se que o tempo de ralenti contínuo não exceda 30 minutos. Um ralenti prolongado pode causar sobreaquecimento da bateria, afetando a sua durabilidade.

Arranque

Engrene a 1ª velocidade na manete da embraiagem e, em seguida, liberte lentamente a manete da embraiagem, ao mesmo tempo que gira suavemente o acelerador.

Mudança de Velocidade, Condução

Mudanças de Velocidades sem Quickshifter:	Mudança de Velocidades com Quickshifter:
Puxe a manete da embraiagem e liberte o acelerador.	Abra o acelerador com cuidado e engrene a mudança com a alavanca de mudanças conforme necessário.
Engrene a mudança seguinte com a alavanca de mudanças.	Solte o acelerador e reduza a mudança com a alavanca de mudanças conforme necessário.
Solte a manete da embraiagem e abra lentamente o acelerador ao mesmo tempo para concluir a mudança de velocidade.	Segure o guiador e conduza com o acelerador acionado.
Segure o guiador e conduza com o acelerador acionado.	

⚠AVISO

Evite alterações bruscas de carga ou travagens abruptas, que podem causar a perda de controlo do veículo.

Ajuste a velocidade de acordo com as condições de estrada e com a situação à sua volta.

Quando as rotações do motor estiverem elevadas, não engrene uma marcha inferior. Solte primeiro o acelerador e reduza a velocidade do motor.

Todos os ajustes para a operação do veículo devem ser feitos com o veículo estacionado.

O passageiro deve estar sentado corretamente no banco do passageiro, com os pés nos apoios de pés traseiros, usando capacete e outros equipamentos de proteção, e segurando-se no condutor ou na pega de apoio.

UTILIZAÇÃO DO SEU VEÍCULO

⚠AVISO
Cumpra todas as regulações locais relativas à idade mínima para passageiros.
Cumpra todas as regulações locais e conduza de forma defensiva e com cuidado, de forma a detetar perigo o mais cedo possível.
Quando os pneus estão frios, a aderência dos mesmos ao piso é reduzida. Tenha cuidado e conduza a uma velocidade segura até os pneus atingirem uma temperatura adequada para operação.
Não exceda a carga máxima permitida, o que inclui o motociclo, o condutor, passageiro e bagagem.
O deslizamento da bagagem afeta o desempenho da condução, por isso inspecione a bagagem para confirmar que está devidamente fixada no veículo e que a sua largura não excede 0,15 m em relação ao guiador, nos lados esquerdo e direito.
Em caso de acidente, os danos provenientes de uma colisão podem ser mais sérios do que aparentam. Verifique o veículo na sua totalidade para se certificar de que o mesmo está seguro, ou leve o seu veículo a um concessionário CFMOTO para inspeção.
Colocar uma mudança incorreta pode causar danos à caixa de velocidades.
A função de mudança rápida de velocidades apenas funciona quando está já ativada no painel de instrumentos. Acione o acelerador de acordo com as condições da estrada e do clima. Não mude de velocidade nem rode o acelerador de forma agressiva durante curvas.

Travagem

Solte o acelerador ao aplicar os travões, e utilize os travões dianteiro e traseiro simultaneamente. Termine a travagem antes de entrar na curva e reduza a marcha de acordo com a velocidade necessária.
Em descidas longas, utilize a força de travagem do motor e reduza para marchas inferiores, mas não permita que o motor funcione a altas rotações. Ao utilizar a força de travagem do motor, reduz-se a força necessária dos travões, evitando o sobreaquecimento do sistema de travagem.

⚠AVISO
A humidade e a sujidade comprometem o sistema de travagem. Trave com cuidado várias vezes para secar a humidade e remover a sujidade das pastilhas e dos discos de travão.
O sal presente em algumas estradas pode afetar o sistema de travagem. Trave com cuidado várias vezes para remover os resíduos de sal das pastilhas e dos discos de travão.
Se a manete do travão ou o pedal do travão estiverem com pouca resistência, interrompa a condução até que o sistema de travagem seja totalmente inspecionado e os problemas resolvidos.
Tire o seu pé do pedal do travão quando não está a travar. A travagem prolongada provoca sobreaquecimento e desgaste excessivo das pastilhas de travão, afetando a sua durabilidade e a segurança.
Ao transportar um passageiro ou bagagem, a distância necessária para parar aumentará. Ajuste o tempo para travagem de acordo com a carga do veículo.
Quando o ABS está ativado, pode alcançar a potência máxima de travagem – mesmo em superfícies de baixa aderência, como estradas arenosas, molhadas ou escorregadias – sem bloquear as rodas. Quando o ABS falha, uma travagem de emergência pode bloquear as rodas. Antes de conduzir o veículo, certifique-se que o ABS está a trabalhar normalmente. Em determinadas situações, o ABS pode aumentar a distância de travagem. Ajuste o modo de travagem conforme as condições de condução e da estrada.

Estacionamento

Pare o veículo com o travão.

Puxe a alavanca da embraiagem, engrene a transmissão em ponto morto e, em seguida, liberte a alavanca da embraiagem.

Prima o botão de arranque/paragem na posição "" para desligar o motor.

Gire a chave para esta posição "", para desligar a alimentação elétrica do veículo.

Desligue a ignição.

Estacione o veículo num local plano.

Utilize o descanso lateral ou central (se equipado) para apoiar o veículo.

Vire o guiador até à extremidade esquerda, pressione a chave e rode-a para esta posição "" para acionar o travão de direção. (Para um bloqueio mais suave, mova o guiador suavemente com pequenos movimentos.)

Remova e guarde a chave.

⚠AVISO
Quando o motor estiver a funcionar, não deixe o veículo sem vigilância.
Quando o veículo estiver parado ou em marcha lenta durante muito tempo, desligue o motor.
Proteja o veículo contra a utilização por pessoas não autorizadas.
Bloqueie a direção ao deixar o veículo sem vigilância.
Após usar o veículo, a temperatura de algumas peças vai estar muito elevada. Não toque em componentes como o sistema de escape, o sistema de arrefecimento, o motor ou o sistema de travagem.
Não estacione o veículo próximo de materiais altamente inflamáveis ou explosivos. Peças quentes podem inflamar esses materiais.

⚠AVISO

O estacionamento incorreto pode fazer com que o veículo escorregue e tombe, causando danos graves.

O descanso central destina-se apenas a suportar o veículo e a bagagem. Ao usar o descanso central para estacionar o veículo, não se sente nele. Fazer isso pode danificar o descanso central ou o quadro, e o veículo pode cair.

⚠CUIDADO

Quando o motor é desligado pelo interruptor de paragem enquanto a chave de ignição permanece ligada, o fornecimento de energia da maioria dos equipamentos elétricos não é interrompido, pelo que a bateria se descarregará. Utilize sempre a chave para desligar o fornecimento de energia do veículo. O interruptor de paragem deve ser usado apenas em situações de emergência.

Condução Segura

Dicas para Condução Segura

Os itens seguintes aplicam-se ao uso diário do motociclo e devem ser observados cuidadosamente para uma operação segura e eficaz do veículo:

- Para sua segurança, recomenda-se a utilização de óculos de proteção e capacete. Deve estar sempre ciente do Código da Estrada para garantir uma condução segura. Equipamento de proteção adequado, como luvas e calçado apropriado, também deve ser utilizado para maior segurança.
- Use vestuário de proteção quando conduzir, para o caso de ocorrer qualquer colisão com outros veículos. Sem equipamento de proteção, não é possível garantir a sua segurança.
- Antes de mudar de faixa, olhe por cima do ombro para se certificar de que a via está livre. Não confie apenas nos espelhos retrovisores. Deve avaliar corretamente a distância e a velocidade dos outros veículos de duas rodas, para evitar acidentes.
- Ao subir inclinações íngremes, reduza para uma marcha inferior para aumentar o binário do motor, evitando sobrecarga.
- Ao aplicar os travões, utilize ambos os travões ao mesmo tempo. Acionar apenas um travão em paragens bruscas pode causar derrapagem e perda de controlo do veículo.
- Ao descer longas inclinações, controle a velocidade do veículo soltando o acelerador. Utilize os travões dianteiro e traseiro para travagem auxiliar.
- Em condições de piso molhado, utilize mais o acelerador para controlar a velocidade do veículo e menos os travões dianteiro e traseiro. O acelerador deve ser usado de forma cuidadosa para evitar que a roda traseira derrape durante acelerações ou desacelerações rápidas.

OPERAÇÃO DE SEGURANÇA

- Conduzir a uma velocidade apropriada e evitar acelerações desnecessárias são fatores importantes não só para a segurança e baixo consumo de combustível, como também para uma vida útil do veículo prolongada e funcionamento mais silencioso.
- Ao conduzir em condições de piso molhado ou em superfícies soltas, o desempenho do veículo será reduzido. Todas as suas ações devem ser suaves e progressivas nestas condições. Acelerações, travagens ou mudanças de direção bruscas podem causar perda de controlo.
- Pratique as suas habilidades de condução com cuidado e devagar, numa área aberta, e segure o depósito de combustível com os joelhos para uma maior estabilidade.
- Quando for necessária uma aceleração rápida, reduza para uma mudança inferior para obter a potência necessária.
- Não reduza para uma mudança inferior a rotações elevadas (RPM), para evitar danos no motor.
- Evite a utilização desnecessária de fita adesiva em tecido, pois pode ficar presa no condutor ou na motocicleta.

Cuidados Adicionais para Condução a Alta Velocidade

Travões: travar é muito importante, especialmente durante a condução em alta velocidade, e a força da travagem não deve ser excessiva. Verifique e ajuste os travões para um melhor desempenho do veículo.

Manuseamento: A folga nas peças de direção pode causar perda de controlo. Verifique a direção para confirmar se consegue girar livremente, sem oscilações.

Pneus: a condução em alta velocidade requer que os pneus estejam em boas condições. Pneus em boas condições são cruciais para uma condução segura. Verifique a pressão dos pneus e o equilíbrio da roda.

Combustível: certifique-se que o veículo tem combustível suficiente e um fornecimento de combustível regular para a condução em alta velocidade.

Óleo: para evitar avarias do motor que poderão originar perda de controlo, certifique-se que o nível do óleo está entre as marcas limite superior e inferior.

Líquido de Refrigeração: para evitar o sobreaquecimento, verifique e certifique-se que o nível do líquido de refrigeração está entre as marcas limite superior e inferior.

Equipamento elétrico: certifique-se de que os faróis, a luz traseira/de travão, os piscas, a buzina, etc., funcionam corretamente.

Elementos de fixação: certifique-se que todas as porcas e parafusos estão apertados e que todas as peças relativas à segurança estão em boas condições.

⚠PERIGO
Não exceda os limites de velocidade nas autoestradas. Obedeça ao Código da Estrada. Em alguns locais, os motociclos podem ser proibidos nas autoestradas, a menos que sejam aprovados pelas autoridades de trânsito e que os condutores possuam as competências e proteções adequadas.

OPERAÇÃO DE SEGURANÇA

Precauções para superfícies Off-Road

Conduzir em off-road (estradas não pavimentadas) é diferente de conduzir numa estrada pavimentada. Exige experiência de condução, e erros podem causar ferimentos graves. Considere aderir a um clube de motociclismo para receber mais instruções fora de estrada, conhecer percursos e áreas de condução.

Mantenha sempre uma distância segura de outros condutores à sua frente e atrás de si ao conduzir em grupo. Nunca conduza de forma descuidada nem faça manobras inesperadas com outros veículos por perto. Mantenha-se em trilhos e áreas de condução designadas e desencoraje outros de conduzir em locais não autorizados.

Preste atenção às seguintes precauções de segurança para prevenir acidentes em caminhos off-road:

⚠PERIGO
1. O peso da carga transportada nas caixas laterais esquerda e direita (se equipado) deve ser o mais equilibrado possível. O equilíbrio é muito importante ao conduzir off-road, especialmente em terrenos arenosos ou alagados, onde é fácil ficar preso ou derrapar, sendo necessária aceleração adicional para manter uma velocidade constante. 2. Ao conduzir em off-road em condições de terreno complexas ou extremas, reduzir apropriadamente a pressão dos pneus pode melhorar o controlo na condução, a tração e a estabilidade. 3. Gire o acelerador suavemente durante a condução fora de estrada. Evite alterações bruscas no acelerador. 4. Mantenha o guiador estável durante a condução fora de estrada para evitar oscilações na direção. 5. Tente utilizar o travão traseiro e a travagem do motor para reduzir a velocidade e manter o controlo da direção. 6. Planeie um percurso de condução adequado. Evite condições ou terrenos severos que estejam além da sua capacidade de condução. Preste atenção às condições da estrada e tente escolher terrenos firmes. 7. Evite poças profundas e terrenos lamacentos. Se não puder evitar estes perigos, teste primeiro a profundidade da água ou as condições da superfície. Consulte o seu concessionário autorizado CFMOTO para mais informação sobre segurança.

Manutenção

Uma manutenção cuidada e periódica irá ajudar a manter o seu veículo nas condições mais seguras e fiáveis. A verificação, ajustes e lubrificação de componentes importantes são explicados no quadro de manutenção periódica.
Verifique, limpe, lubrifique, ajuste e substitua peças conforme necessário. Quando a inspeção revela a necessidade de substituição de algumas peças, dirija-se sempre ao seu concessionário CFMOTO para ter peças de origem.

NOTA
A manutenção e ajustes periódicos são essenciais. Se não estiver familiarizado com os procedimentos de manutenção, dirija-se a um concessionário CFMOTO para que possam tratar disso por si.

Preste especial atenção ao nível do óleo durante a condução em tempo frio. Uma subida no nível do óleo pode indicar que estão a acumular-se contaminantes no cárter de óleo ou no cárter do motor. Mude o óleo de imediato se o nível do óleo começar a subir. Monitorize o nível do óleo, e se continuar a subir, pare de utilizar o veículo e procure motivos para tal ou dirija-se ao seu concessionário.

Definição de Uso Indevido

A CFMOTO define uso indevido do veículo como:

- Condução em ambientes extremos (como locais com pó, lama ou água salgada).
- Condução em climas extremos (como locais de altas ou baixas temperaturas, ou com elevada humidade).
- Corridas ou condução em estilo de corrida, com RPM elevados por motor.
- Conduzir a velocidades baixas por um longo período, e carregar cargas pesadas.
- Deixe o motor em funcionamento parado durante muito tempo.
- Ligar e desligar o veículo com frequência. Condução de curtas distância e temperaturas baixas.
- Uso comercial.
- Condução em estradas irregulares ou com solavancos.

Se este veículo for utilizado de uma forma que corresponda a qualquer uma destas definições, reduza os intervalos de manutenção em 50 %.

Pontos Chave do Plano de Lubrificação

Verifique todos os componentes nos intervalos definidos no Plano de Manutenção Periódica. Os itens não listados no plano devem ser lubrificados segundo o intervalo de lubrificação geral.

- Substitua os lubrificantes com mais frequência em condições mais complexas, como utilização em ambientes húmidos ou com pó.
- Lubrifique antes de longos períodos de armazenamento, após lavagem com pressão, ou após submergir o sistema de transmissão.

Item	Lubrificante	Método
Óleo do Motor	API SJ e superior SAE 10W-50 JASO T903 MA2	Verifique o nível de óleo através da janela de nível de óleo.
Fluído dos travões	DOT4 ou DOT5.1	Mantenha o nível entre as linhas superior e inferior.

MANUTENÇÃO

Plano de Manutenção durante o Período de Utilização Inicial

Item		Intervalos de Manutenção durante o Período de Utilização Inicial (Realize no intervalo que ocorrer primeiro)			
		Meses	Milhas	Km	Notas
Motor					
■	Óleo do motor e filtro do óleo	-	600	1000	Substituir.
■	Aspirador do óleo do carter	-	600	1000	Limpar.
	Ralenti	-	600	1000	Verificar.
	Sistema de aceleração	-	600	1000	
Sistema Elétrico					
■	Funções das peças elétricas	-	600	1000	Verificar terminais, limpar e testar bateria se necessário.
	Bateria	-	600	1000	
	Fusíveis ou disjuntores	-	600	1000	
Sistema de Travagem					
	Discos dos travões	-	600	1000	Verificar a espessura dos discos.
	Pastilhas dos travões	-	600	1000	Verificar a espessura das pastilhas.
	Nível de fluído dos travões	-	600	1000	Verificar o nível de fluído dos travões.
■	Tubos dos travões	-	600	1000	Verificar se os tubos têm danos e se estão bem vedados.
	Manete do travão	-	600	1000	Verificar e ajustar se necessário.

▲ = O intervalo de manutenção é reduzido em 50% se o motociclo for utilizado de forma indevida.

■ = Um concessionário autorizado deve fazer as reparações que envolvem este componente ou sistema.

MANUTENÇÃO

Item		Intervalos de Manutenção durante o Período de Utilização Inicial (Realize no intervalo que ocorrer primeiro)			
		Meses	Milhas	Km	Notas
Rodas					
	Condições dos pneus	-	600	1000	Verificar, contactar um concessionário CFMOTO para manutenção se for necessário o alinhamento dos pneus.
	Pressão dos pneus	-	600	1000	
	Raio da Jante	-	600	1000	Verificar e ajustar se necessário.
Sistema de Suspensão					
■	Amortecedores Traseiros e garfos frontais	-	600	1000	Verificar se existem fugas de óleo (fazer manutenção dos garfos frontais e do amortecedor traseiro de acordo com os requisitos).
Sistema de Refrigeração					
	Nível do líquido de refrigeração	-	600	1000	Verificar o nível e se existe alguma fuga.
■	Líquido de Refrigeração	-	600	1000	
■	Ventoinha do radiador	-	600	1000	Verificar
	Tubo do líquido de refrigeração	-	600	1000	Verificar se existe fuga e limpar
Sistema de Direção					
■	Rolamentos da Direção	-	600	1000	Verificar e lubrificar.

▲ = O intervalo de manutenção é reduzido em 50% se o motociclo for utilizado de forma indevida.

■ = Um concessionário autorizado deve fazer as reparações que envolvem este componente ou sistema.

MANUTENÇÃO

Item		Intervalos de Manutenção durante o Período de Utilização Inicial (Realize no intervalo que ocorrer primeiro)			
		Meses	**Milhas**	**Km**	**Notas**
Corrente					
	Lubrificação da Corrente	-	600	1000	Verificar após conduzir em dias de chuva.
	Tensão da Corrente	-	600	1000	Verificar e ajustar se necessário.
Outras Peças					
■	Memória do Controlo de Avarias	-	600	1000	Ler com o DSCAN.
■	Peças Móveis	-	600	1000	Lubrificar. Verificar se há flexibilidade
■	Parafusos e porcas	-	600	1000	Verificar se está bem apertado.
■	Cabos e fios	-	600	1000	Verificar se há danos, bloqueios e flexibilidade.

▲ = O intervalo de manutenção é reduzido em 50% se o motociclo for utilizado de forma indevida.

■ = Um concessionário autorizado deve fazer as reparações que envolvem este componente ou sistema.

MANUTENÇÃO

Plano de Manutenção Periódica

Item		Intervalo da Manutenção Periódica (Realize no intervalo que ocorrer primeiro) (O intervalo de manutenção é reduzido em 50% quando o motociclo é utilizado de forma indevida.)			
		Meses	Milhas	Km	Notas
Motor					
■	Óleo do motor e filtro do óleo	12M	5000	8000	Substituir.
■	Aspirador do óleo do carter	12M	5000	8000	Limpar.
■	Embraiagem	-	5000	8000	Verificar, fazer manutenção ou substituir se necessário.
	Ralenti	-	5000	8000	Verificar.
■	Líquido de Refrigeração	12M	5000	8000	Verificar, substituir se necessário.
		48M	-	-	Substituir.
■	Sistema do acelerador	-	5000	8000	Verificar.
■	Válvula do acelerador	-	5000	8000	Limpar.
	Filtro do ar	6M	2500	4000	Limpar.
		12M	5000	8000	Substituir. (Em ambientes de condução difíceis, inspecione atempadamente, e substituir se necessário.)
	Vela de Ignição	-	10000	16000	Substituir.
■	Folga da Válvula	-	10000	16000	Verificar, ajustar se necessário.

▲ = O intervalo de manutenção é reduzido em 50% se o motociclo for utilizado de forma indevida.
■ = Um concessionário autorizado deve fazer as reparações que envolvem este componente ou sistema.

MANUTENÇÃO

Item		Intervalo da Manutenção Periódica (Realize no intervalo que ocorrer primeiro) (O intervalo de manutenção é reduzido em 50% quando o motociclo é utilizado de forma indevida.)			
		Meses	Milhas	Km	Notas
Sistema Elétrico					
■	Funções das peças elétricas	12M	5000	8000	Verificar, reparar ou substituir se necessário.
	Bateria	6M	2500	4000	Verificar, carregar se necessário.
	Fusíveis ou disjuntores	6M	2500	4000	Verificar, substituir se necessário.
■	Cabos elétricos	12M	5000	8000	Verificar se existem danos, dobras ou encaminhamento incorreto
Rodas					
	Condições dos pneus	12M	5000	8000	Verificar, reparar ou substituir se necessário
	Pressão dos pneus	12M	5000	8000	Verificar, encher se necessário
■	Rolamento das rodas	-	5000	8000	Verificar, reparar ou substituir se necessário
■	Raio da roda	12M	5000	8000	Verificar, ajustar se necessário
■	Folga do aro	12M	5000	8000	Verificar, ajustar ou substituir se necessário.

▲ = O intervalo de manutenção é reduzido em 50% se o motociclo for utilizado de forma indevida.

■ = Um concessionário autorizado deve fazer as reparações que envolvem este componente ou sistema.

MANUTENÇÃO

Item		Intervalo da Manutenção Periódica (Realize no intervalo que ocorrer primeiro) (O intervalo de manutenção é reduzido em 50% quando o motociclo é utilizado de forma indevida.)			
		Meses	**Milhas**	**Km**	**Notas**
Sistema de Travagem					
■	Sistema de travagem dianteiro e traseiro	12M	5000	8000	Verificar, reparar ou substituir se necessário.
■	Discos dos travões	12M	5000	8000	
	Pastilhas dos travões	12M	5000	8000	
	Nível de fluído dos travões	12M	5000	8000	Verificar, repor o fluído de travões, se necessário
■	Tubos do travão	12M	5000	8000	Verificar se existem danos e fugas
	Manete do travão	12M	5000	8000	Verificar se existe folga
■	Fluído dos travões	24M		-	Substituir.

▲ = O intervalo de manutenção é reduzido em 50% se o motociclo for utilizado de forma indevida.

■ = Um concessionário autorizado deve fazer as reparações que envolvem este componente ou sistema.

MANUTENÇÃO

Item		Intervalo da Manutenção Periódica (Realize no intervalo que ocorrer primeiro) (O intervalo de manutenção é reduzido em 50% quando o motociclo é utilizado de forma indevida.)			
		Meses	Milhas	Km	Notas
Sistema de Suspensão					
■	Sistema de suspensão	6M	2500	4000	Verificar, reparar ou substituir se necessário.
■	Amortecedores traseiros e garfo frontal	12M	5000	8000	Verificar se existem fugas de óleo (reparar os garfos dianteiros e do amortecedor traseiro de acordo com os requisitos).
■	Motor do amortecedor traseiro	12M	6000	10000	Verificar, reparar ou substituir se necessário
Chassis					
■	Chassis	-	19000	30000	Verificar, reparar ou substituir se necessário
Sistema de Direção					
■	Rolamentos da direção	12M	5000	8000	Verificar, reparar ou substituir se necessário

▲ = O intervalo de manutenção é reduzido em 50% se o motociclo for utilizado de forma indevida.
■ = Um concessionário autorizado deve fazer as reparações que envolvem este componente ou sistema.

MANUTENÇÃO

Item		Intervalo da Manutenção Periódica (Realize no intervalo que ocorrer primeiro) (O intervalo de manutenção é reduzido em 50% quando o motociclo é utilizado de forma indevida.)			
		Meses	**Milhas**	**Km**	**Notas**
Sistema de Refrigeração					
	Nível do líquido de refrigeração	12M	5000	8000	Verificar, repor o líquido de refrigeração se necessário.
■	Ventoinha do radiador	12M	5000	8000	Verificar, reparar ou substituir se necessário.
■	Tubos de refrigeração	12M	5000	8000	
Corrente					
▲	Lubrificação da corrente	-	600	1000	Verificar após conduzir na chuva.
▲	Tensão da corrente	-	5000	8000	Verificar, ajustar se necessário.
▲■	Estado de desgaste da corrente, do pinhão traseiro e do pinhão do motor	12M	5000	8000	Verificar, substituir se necessário.
■	Proteção da corrente	12M	5000	8000	

▲ = O intervalo de manutenção é reduzido em 50% se o motociclo for utilizado de forma indevida.

■ = Um concessionário autorizado deve fazer as reparações que envolvem este componente ou sistema.

MANUTENÇÃO

Item		Intervalo da Manutenção Periódica (Realize no intervalo que ocorrer primeiro) (O intervalo de manutenção é reduzido em 50% quando o motociclo é utilizado de forma indevida.)			
		Meses	**Milhas**	**Km**	**Notas**
Outras peças					
■	Conector de diagnóstico	12M	5000	8000	Ler com o DSCAN.
■	Peças móveis	12M	5000	8000	Lubrificar, verificar se há flexibilidade.
■	Parafusos e porcas	12M	5000	8000	Verificar se estão bem apertados.
■	Cabos e fios	6M	2500	4000	Verificar se há danos, bloqueios e flexibilidade.
■	Tubos, condutas e revestimentos	12M	5000	8000	Verificar se existem fissuras, se estão vedados e se o seu posicionamento está correto.
	Manete de velocidades	12M	5000	8000	Verificar se a folga corresponde ao valor definido.
■	Junta de Escape	6M	2500	4000	Inspecionar as peças de ligação do escape quanto a fugas e verificar a junta quanto a danos. Substituir se necessário. Após a desmontagem do silenciador, substituir a junta.

▲ = O intervalo de manutenção é reduzido em 50% se o motociclo for utilizado de forma indevida.

■ = Um concessionário autorizado deve fazer as reparações que envolvem este componente ou sistema.

Folga da manete da embraiagem

Verifique a flexibilidade na manete de embraiagem.

Endireite o guiador.

Acione lentamente a manete da embraiagem até sentir resistência. Verificar a posição da manete da embraiagem onde existe folga.

Meça a folga no ponto A: 2 mm é o mais apropriado.

⚠AVISO
Uma folga insuficiente na manete da embraiagem pode sobrecarregar o cabo da embraiagem e afetar o acionamento, causando patinagem e desgaste excessivo.
Verifique a folga sempre que ligar o motor.
Regule a folga conforme estipulado, sempre que necessário.

Ajuste da Folga da Manete da Embraiagem

Endireite o guiador.

Desaperte a porca 1.

Rode a porca 2 para ajustar.

Aperte a porca 1.

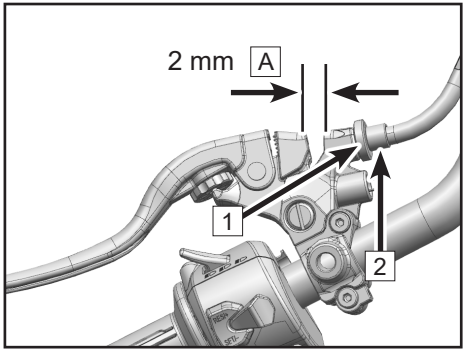

Ajuste da Manete da Caixa de Velocidades

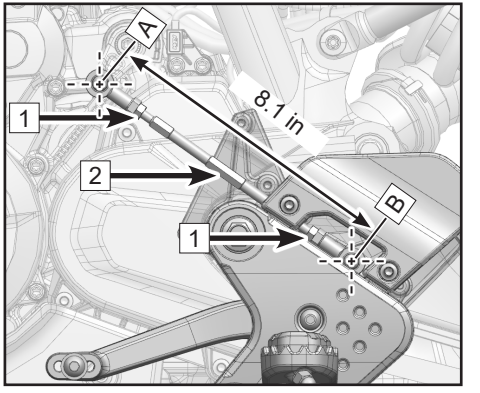

A manete da caixa de velocidades é ajustável para se adequar aos hábitos pessoais de condução.

A altura padrão da ligação da alavanca de velocidades é de 206.6 mm a partir dos pontos médios [A] e [B] conforme visível na imagem.

Desaperte as porcas [1] em ambas as extremidades.

Rode a biela central [2] para ajustar a altura da alavanca de velocidades. Rode a biela no sentido horário para levantar a alavanca de velocidades. Rode a biela no sentido anti-horário para baixar a alavanca de velocidades.

Volte a apertar as porcas [1] em ambos os lados.

Binário de aperto: 6 N•m

Kit de Ferramentas

O kit de ferramentas 1 está localizado na parte inferior do banco. As ferramentas fornecidas com o veículo são úteis para a manutenção, desmontagem e montagem.

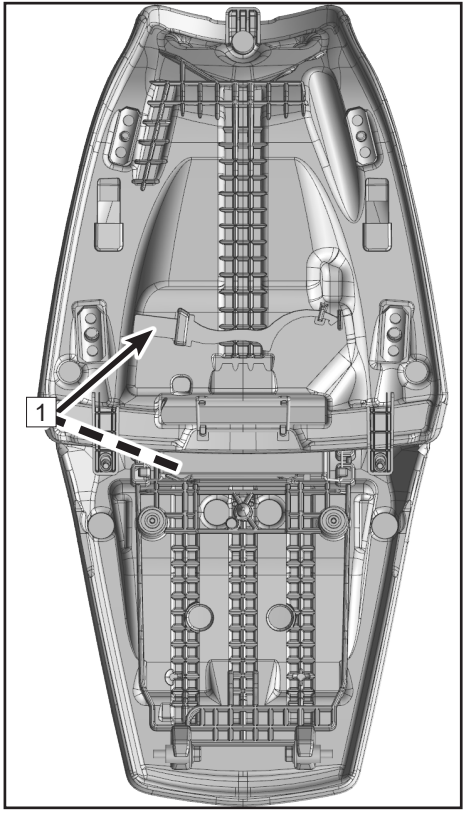

Sistema Combustível

Tanque Combustível

Evite derramar gasolina no depósito de combustível ao abastecer. Se ocorrer algum derrame, limpe-o imediatamente para evitar poluição ou outro perigo.

Capacidade do depósito de combustível: 19.2 L ± 0.5 L

⚠PERIGO
A gasolina é inflamável, pelo que deve reabastecer numa área ventilada. Antes de reabastecer, desligue o motor e aguarde até que o motor e silenciador arrefeçam. Não é permitido fumar nem praticar quaisquer atos que causem faíscas na área de armazenamento de combustível.
Nunca encha o tanque em excesso. Evite que o combustível transborde para peças sujeitas a altas temperaturas. O nível de combustível não deve exceder a superfície máxima do nível de combustível. Quando a temperatura sobe, o combustível pode aquecer e expandir-se, podendo transbordar e danificar as peças do motociclo.
O combustível é tóxico e perigoso para a saúde. Evite que haja contacto de combustível com a pele, olhos e roupas. não inale vapor do combustível.
Se o combustível tocar na pele, lave a pele com água abundante.
Se o combustível tocar nos olhos, lave os olhos com água e consulte um médico de imediato.
Se o combustível tocar na roupa, troque de roupa de imediato.
Se engolir combustível por acidente, consulte um médico imediatamente.
Após a manutenção ou desmontagem de peças do sistema de combustível, contacte o seu concessionário para uma inspeção completa, de modo a evitar fugas de combustível ou outros perigos.
Descarte corretamente o combustível para evitar danos ao meio ambiente.

Requerimentos de Combustível

O combustível recomendado para o seu veículo é o E5 ou 95(RON). Recomenda-se a utilização de combustível não oxigenado (sem etanol) para obter o melhor desempenho em todas as condições.

⚠CUIDADO
Não utilize gasolina com chumbo, uma vez que esta destrói o catalisador. Para mais informações, consulte os materais relativos ao catalisador. Certifique-se de que utiliza gasolina nova. A oxidação da gasolina resulta na perda de octanas e de compostos voláteis. Também produz depósitos coloidais e de laca que podem danificar o sistema de combustível.

Índice de Octanas (RON)

'RON' é um termo técnico normalmente utilizado oara medir a resistência da gasolina à detonação. Quanto mais elevado for o número de RON, maior é a resistência ao choque e à detonação. Utilize sempre gasolina sem chumbo com um índice de octanas igual ou superior a 95.

⚠CUIDADO
Se o motor apresentar um cilindro a bater ou detonação, utilize gasolina sem chumbo de qualidade superior ou com um RON mais elevado.

Reabastecer

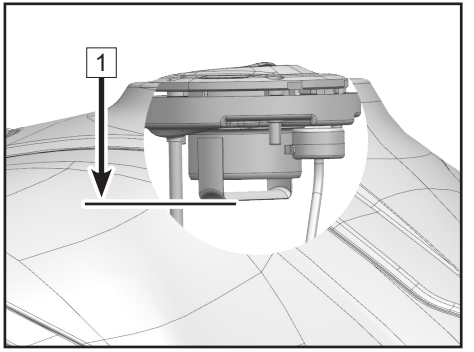

Durante o abastecimento, peça ao responsável do posto para colocar a pistola de combustível em caudal reduzido ao encher o depósito. Não ultrapasse o nível máximo de combustível para evitar transbordos.

1: Nível máximo de abastecimento de combustível

⚠AVISO
Devido às características voláteis e expansivas do combustível, utilizar a pistola com um caudal elevado fará com que uma grande quantidade de combustível saia rapidamente do depósito, provocando contaminação ambiental e potenciais acidentes de segurança. O enchimento excessivo pode danificar o depósito, causando fugas de combustível e desencadeando incidentes de segurança graves.

NOTA

Seleção de postos de abastecimento: selecione postos de marcas reconhecidas, para garantir que a qualidade do combustível cumpre os requisitos do veículo.

Proteção contra eletricidade estática: antes de reabastecer, certifique-se que o motor está desligado. Evite utilizar equipamentos eletrónicos enquanto abastece para prevenir faíscas estáticas.

Manutenção Periódica: se o veículo não for utilizado por um longo período, verifique o depósito de combustível e as condutas quanto a fugas ou degradação. Substitua ou repare atempadamente se detetado.

Condições extremas: o combustível expande-se ou contrai-se de forma mais acentuada em temperaturas elevadas ou baixas. Tenha particular cuidado ao abastecer nestas condições.

Limpeza: não lave a fechadura do depósito de combustível com uma pistola de água de alta pressão, para evitar a entrada de água no depósito.

Motor

Para que o motor, transmissão e embraiagem funcionem bem, mantenha o óleo do motor entre as linhas superior e inferior na janela do óleo. Durante o processo de lubrificação do motor, o óleo não só acumula resíduos de carbono e impurezas metálicas, como também pode ser consumido em pequena quantidade.

Verifique e mude o óleo de acordo com a tabela de manutenção periódica.

⚠PERIGO
Conduzir a mota com óleo do motor insuficiente, deteriorado ou altamente contaminado irá causar desgaste acelerado e pode resultar na gripagem do motor ou da transmissão, acidentes e ferimentos.

Inspeção do nível de óleo

Apoie o veículo com o descanso lateral em terreno plano.

Deixe o motor a trabalhar ao ralenti durante alguns minutos para aquecer e, em seguida, desligue o motor.

Aguarde entre 3 ~ 5 minutos antes da verificação.

Apoie o veículo na vertical, sobre uma superfície nivelada. Em seguida, observe o visor de inspeção do nível do óleo.

Se o nível do óleo estiver na área A, drene óleo até o nível estar dentro da área B.

Se o nível de óleo estiver dentro da área B, está no nível apropriado.

Se o nível do óleo estiver na área C, ou se o óleo não for visível, encha o motor com o óleo recomendado até ao nível estar na área B.

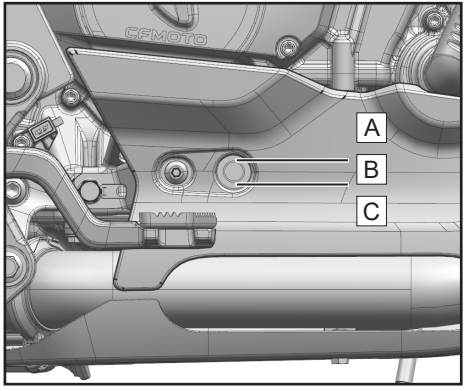

Mudança do óleo do motor e do filtro do óleo

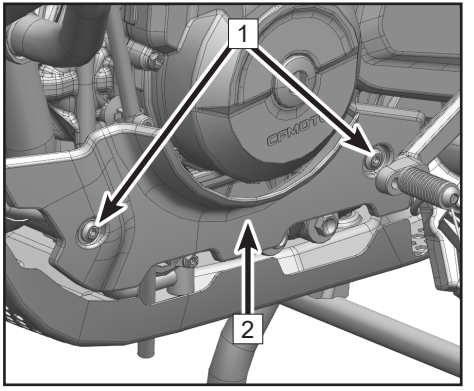

Estacione o veículo com o descanso lateral em terreno plano.

Deixe o motor a trabalhar ao ralenti durante vários minutos para aquecer e, em seguida, desligue o motor.

⚠AVISO
O aquecimento prolongado do motor pode provocar uma temperatura elevada do motor e do óleo do motor. Utilize vestuário de proteção adequado e luvas de segurança durante a operação.
Em caso de queimadura, lave imediatamente a zona afetada com água corrente durante mais de 10 minutos e procure assistência médica.

Remova os parafusos [1].

Remova a proteção esquerda do motor [2].

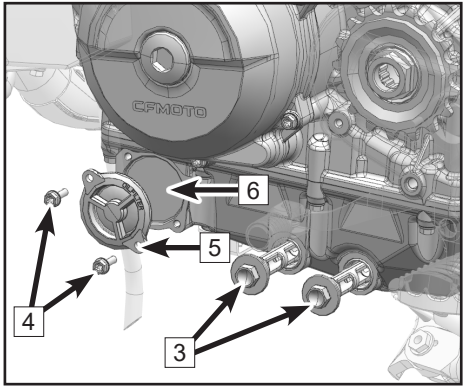

Coloque um recipiente para recolha de óleo por baixo do lado esquerdo do motor.

Remova o parafuso de drenagem do óleo [3] e o O-ring, o íman e o aspirador do óleo do carter.

Remova os parafusos [4].

Remova a tampa do filtro do óleo [5] e o O-ring.

Use os alicates do o-ring para retirar o filtro do óleo [6] da carcaça.

Drene totalmente o óleo do motor.

⚠AVISO
O óleo é uma substância tóxica, pelo que o óleo utilizado deve ser descartado apropriadamente.

Limpe completamente as peças e a superfície de vedação.

Coloque o novo filtro do óleo 6.

NOTA: Coloque o filtro do óleo com as mãos.

Aplique uma quantidade adequada de óleo lubrificante ao substituir um novo O-ring da tampa do filtro de óleo 5.

Volte a instalar a tampa do filtro do óleo 5.

Coloque e aperte os parafusos 4 de acordo com o binário especificado.

Binário de aperto 4 do parafuso: 6 N•m

Limpe totalmente o íman A e o aspirador do óleo do carter B do parafuso de drenagem de óleo 3.

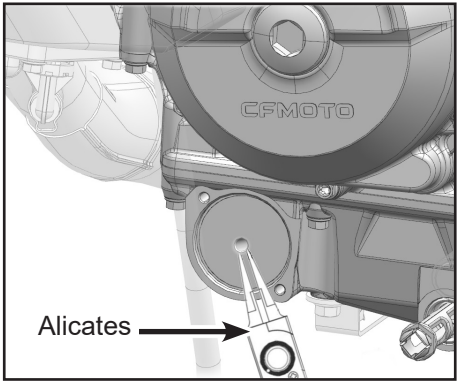

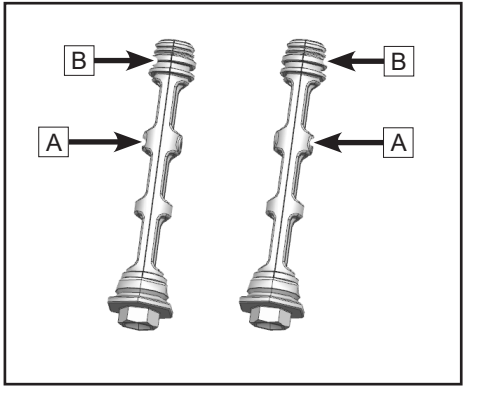

Instale o parafuso de drenagem de óleo [3], o íman, o aspirador do óleo do carter e o novo O-ring, e depois aperte-os de acordo com o binário especificado.

Binário de aperto [3] do parafuso de tampa roscada: 20 N•m

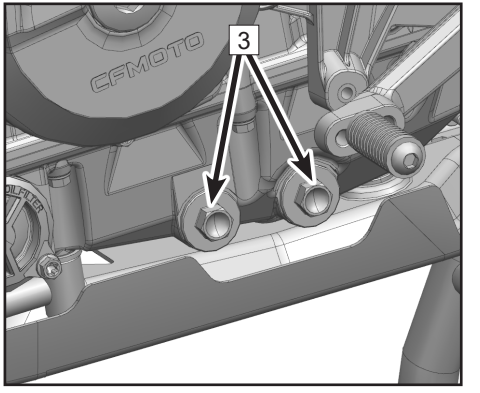

Remova o parafuso de enchimento de óleo e o O-ring [7] .

Encha com 2.8 L de óleo SAE 10W-50.

Volte a instalaro parafuso de enchimento de óleo e o O-ring.

Deixe o motor trabalhar ao ralenti durante vários minutos para permitir que o óleo flua para o filtro de óleo.

Desligue o motor.

Verifique o nível do óleo e ajuste o mesmo de acordo com o nível demonstrado.

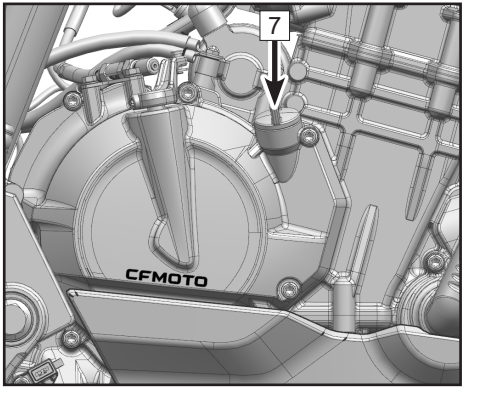

Instale o protetor esquerdo do motor [2].

Instale os parafusos [1].

Limpe as manchas de óleo no protetor inferior do motor.

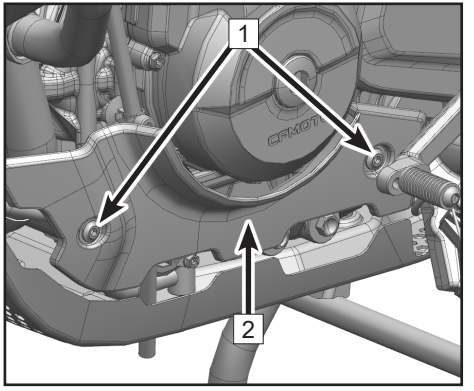

⚠CUIDADO
Óleo inadequado ou de má qualidade pode originar danos prematuros no motor. Para garantir um ótimo desempenho do óleo, não misture diferentes tipos de óleo. Substitua o óleo conforme necessário.

Capacidade do Óleo do Motor

Substitua o óleo e o filtro do óleo: 2.8 L

A CFMOTO recomenda usar óleo API 'SJ' ou superior. Óleo JASO T903 MA2 é a escolha primordial. Apesar do óleo do motor 10W-50 ser o óleo recomendado para a maioria das condições, a viscosidade do óleo pode precisar de ser alterada para se adaptar às condições atmosféricas da sua zona de condução. Escolha o óleo de acordo com a tabela ao lado.

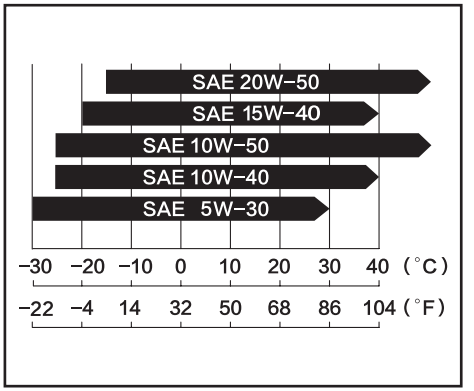

Vela de Ignição

As velas de ignição devem ser substituídas de acordo com a Tabela Periódica de Manutenção.

A remoção das velas de ignição deve ser realizada por um concessionário autorizado.

Tipo de vela de ignição: NGK LMAR9AI-10

Folga da vela de ignição 1: 0.035 ~ 0.039 in. (0.9 ~ 1 mm)

Binário de Aperto: 10 N•m

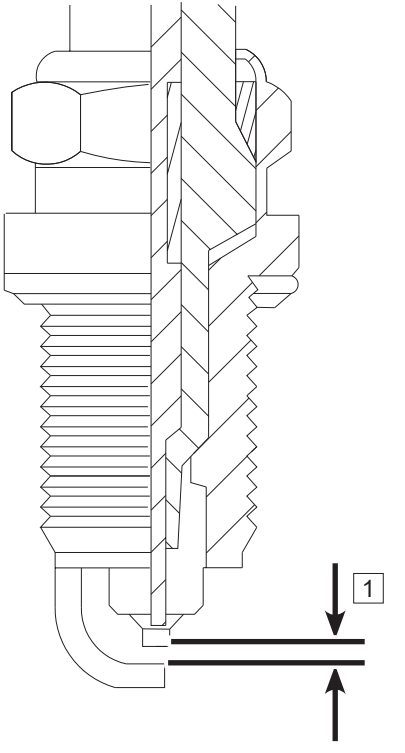

Ralenti

A velocidade de ralenti deste veículo foi ajustada na fábrica e não pode ser modificada pelos utilizadores, caso contrário o seu desempenho será afetado. Quando for necessário substituir peças que influenciam a velocidade de ralenti, contacte o seu concessionário para a substituição e recalibração da ECU com o DSCAN.

⚠PERIGO
Um ajuste inadequado do ralenti pode originar consequências graves.

Sistema de Admissão e Escape

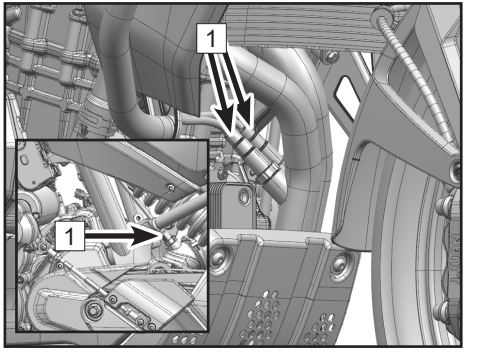

Sistema de deteção de combustível e escape

A otimização do sistema de combustível e escape é monitorizada pelos sensores de oxigénio 1. Um sensor de oxigénio instalado em cada tubo de escape deteta as condições de combustão do ar e do combustível, medindo a densidade de oxigénio e transmitindo-a como sinal elétrico para a ECU. Se a ECU determinar que a combustão não é ótima, fará ajustes na injeção de combustível de acordo com os sinais dos sensores de TPS e de temperatura do ar de admissão. Desta forma, a relação ar-combustível pode ser otimizada para uma combustão completa.

Válvulas de admissão e escape

A válvula de admissão permite a entrada de ar fresco no motor para se misturar com o combustível durante a combustão. Peça a um concessionário para verificar as válvulas de admissão, de acordo com o quadro de manutenção periódica. Além disso, verifique as válvulas de admissão sempre que não for possível manter o ralenti estável, quando a potência do motor estiver significativamente reduzida ou se houver ruídos anormais no motor.

A válvula de escape expulsa os gases resultantes da combustão, ajudando a dissipar o calor. Peça a um concessionário para verificar as válvulas de escape, de acordo com o quadro de manutenção periódica. Além disso, verifique as válvulas de escape se houver perda de potência na aceleração, se o motor der pequenos estalos ao acelerar bruscamente, se houver ruídos anormais nos tubos de escape ou se o veículo não arrancar.

A remoção e inspeção das válvulas de admissão e escape deve ser realizada apenas por um concessionário autorizado CFMOTO.

Folga da Válvula

As válvulas do motor e os assentos das válvulas desgastam-se durante a operação e precisam de ajuste após um determinado período de utilização.

⚠AVISO
Quando as válvulas e os assentos das válvulas estão desgastados e não é realizado o ajuste da folga das válvulas, isso acabará por resultar em folga nula ou em válvulas parcialmente abertas, o que reduz o desempenho, provoca ruído nas válvulas e pode causar danos graves ao motor. A folga de cada válvula deve ser inspecionada e ajustada de acordo com o quadro de manutenção periódica. A inspeção e o ajuste devem ser realizados por um concessionário CFMOTO.

Filtro de Ar

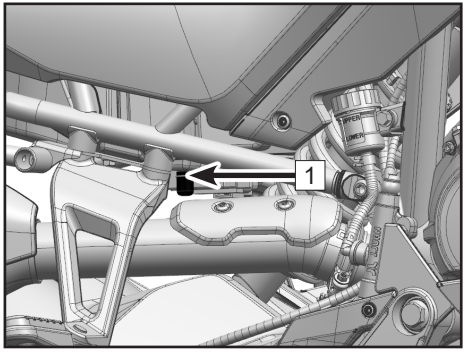

Um filtro de ar entupido restringe o fluxo de ar, aumenta o consumo de combustível, reduz o desempenho do motor e provoca a contaminação das velas de ignição. O filtro de ar deve ser limpo de acordo com a Tabela de Manutenção Periódica. Ao conduzir com chuva, lama ou poeira, o filtro de ar deve ser inspecionado com mais frequência do que o recomendado na Tabela de Manutenção Periódica. Devido ao design do veículo, a manutenção do filtro de ar deve ser feita por um concessionário autorizado.

O tubo de drenagem do filtro de ar [1] está localizado na parte interior da zona do apoio de pés do passageiro direito e liberta automaticamente o óleo ou a água residual presente no filtro de ar.

⚠CUIDADO
A presença de óleo nos pneus, plásticos ou em outras peças irá causar danos.
Se o motor consumir ar não filtrado, a durabilidade do motor poderá ser afetada negativamente.
Nunca ligue ou utilize o veículo sem um filtro de ar.

Corpo de Injeção

Os parafusos no corpo de injeção foram ajustados com precisão e não podem ser modificados. Verifique se o veículo mantém um ralenti estável. Se o ralenti estiver instável, contacte os técnicos da CFMOTO para resolver o problema.

Sistema de Refrigeração

Radiador e Ventilador de Refrigeração

Verifique as alhetas do radiador quanto a deformações e obstruções por lama, e remova qualquer obstrução com água limpa.

⚠AVISO
Quando o ventilador estiver a funcionar, não permita que as suas mãos ou roupas fiquem presas ao ventilador, evitando desta forma ferimentos.
Utilizar água em alta pressão para limpar o veículo pode danificar as alhetas do radiador e reduzir a eficácia do radiador.
A instalação de acessórios não autorizados à frente do radiador ou atrás do ventilador de arrefecimento pode obstruir ou alterar o fluxo de ar do radiador, podendo provocar sobreaquecimento e danos.
Se o radiador estiver obstruído em mais de 20% por obstruções irremovíveis ou alhetas deformadas irreparáveis, substitua-o por um radiador novo.

Tubos do Radiador

Verifique se os tubos do radiador apresentam fugas, fissuras, envelhecimento, ferrugem ou corrosão e verifique diariamente as ligações quanto a fugas ou folgas antes de conduzir o motociclo. Verifique o veículo de acordo com a Tabela de Manutenção Periódica.

Líquido de Refrigeração

O líquido de refrigeração absorve o calor excessivo do motor e transfere o mesmo para o ar, através do radiador. Se o nível do líquido de refrigeração estiver baixo, o motor sobreaquecerá e poderá sofrer danos graves. Verifique diariamente o nível do líquido de refrigeração antes de conduzir o motociclo e efetue a manutenção de acordo com a Tabela de Manutenção Periódica. Reponha o líquido de refrigeração se o nível estiver demasiado baixo.

Para proteger o sistema de refrigeração (o motor e o radiador são feitos de alumínio) contra ferrugem e corrosão, é essencial a utilização de aditivos anticorrosão e antiferrugem no líquido de refrigeração. Se o líquido de refrigeração já tiver esses aditivos, não é necessário adicioná-los separadamente.

⚠PERIGO
O líquido de refrigeração é tóxico e perigoso para a saúde.
Não permita que o líquido de refrigeração toque na pele, olhos ou roupas.
Se o líquido de refrigeração for ingerido, consulte um médio de imediato.
Se o líquido de refrigeração tocar na pele, lave a pele de imadiato com bastante água.
Se o líquido de refrigeração entrar em contacto com os olhos, lave os olhos com bastante água e consulte de imediato um médico.
Se o líquido de refrigeração salpicar para a roupa, mude de roupa e lave-a de imediato.
Quaisquer resíduos de corrosão ou ferrugem provenientes do motor e do radiador devem ser eliminados de acordo com instruções específicas, pois os produtos químicos neles contidos são prejudiciais para o corpo humano.

⚠CUIDADO
Não adicione água da torneira ao sistema de refrigeração, uma vez que isso poderá causar depósitos no interior do sistema de arrefecimento. Quando a temperatura estiver abaixo de 0 °C, poderá formar-se gelo, afetando gravemente o sistema de refrigeração. O anticongelante engarrafado disponível no mercado contém aditivos anticorrosão e antiferrugem. Quando é diluído, perde a sua função anticorrosão e antiferrugem. Mantenha a concentração diluída do anticongelante conforme as instruções do fabricante. Ao repor o líquido de refrigeração, utilize o de cor vermelha, que contém etilenoglicol. Quando a temperatura ambiente estiver abaixo de -35°C, certifique-se de que o líquido de refrigeração tenha um ponto de congelação inferior a -35°C.

O líquido de refrigeração CFMOTO é uma fórmula de Tecnologia de Ácidos Orgânicos (OAT). Ao repor ou substituir o líquido de refrigeração, verifique se o rótulo indica "compatível com uma ou mais das seguintes fórmulas: OAT ou Si-OAT, G30, G40, G12++".

Verificação do Nível de Líquido de Refrigeração

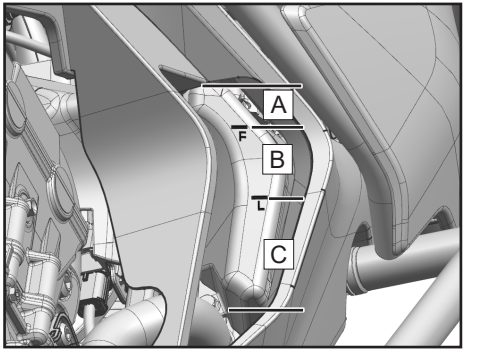

Apoie o veículo na posição vertical sobre uma superfície nivelada ou suporte-o com o quadro na vertical.

Verifique o nível do líquido de refrigeração no reservatório.

Se o nível estiver na área ‘A’: Drene o líquido de refrigeração em excesso até estar na área ‘B’.

Se estiver na área ‘B’: o líquido de refrigeração está no nível certo.

Se o nível estiver na área ‘C’ ou não estiver visível: adicione líquido de refrigeração do mesmo tipo até o nível estar na área ‘B’.

⚠AVISO
Quando o veículo está em funcionamento, o líquido de refrigeração terá uma temperatura muito elevada e estará sob pressão. Não abra o radiador, a mangueira do radiador, o reservatório ou outras peças relacionadas com o sistema de arrefecimento antes de o motor ou o sistema de arrefecimento arrefecer.
Em caso de queimadura, lave imediatamente a área afetada com água corrente durante mais de 10 minutos e procure assistência médica.

Abastecimento do Líquido de Refrigeração

Abra a tampa do reservatório e reponha o mesmo líquido de refrigeração até à área B indicada na página anterior.

⚠ CUIDADO
Se for necessário repor o líquido de refrigeração com frequência, ou se o reservatório estiver completamente vazio, é provável que haja uma fuga no sistema. Faça inspecionar o sistema de arrefecimento por um concessionário autorizado.

Recomenda-se apenas o líquido de refrigeração especificado pelo fabricante OEM. Contacte o seu concessionário para substituir o líquido de refrigeração. A mistura de diferentes tipos de líquido de refrigeração pode causar danos ao motor.

Pneus e Correntes

Este veículo utiliza apenas pneus, jantes e válvulas de enchimento tubeless. Utilize apenas os pneus, jantes e válvulas de enchimento recomendados. Não monte pneus com câmara em jantes tubeless. Uma montagem incorreta dos pneus pode causar fuga de ar. Não instale uma câmara dentro de um pneu tubeless.

Especificações do Pneu

Especificações do Pneu	Roda dianteira	110/80 R19 M/C 59V
	Roda traseira	150/70 R17 M/C 69V
Pressão do Pneu	Roda dianteira(para 1 ou 2 pessoas)	240 kPa
	Roda traseira (para 1 ou 2 pessoas)	280 kPa
Profundidade Mínima do piso	Roda dianteira	0.8 ~ 1 mm
	Roda traseira	0.8 ~ 1 mm

Uma pressão de pneus incorreta ou exceder o limite de carga do pneu pode afetar o comportamento e o desempenho do veículo, causando a perda de controlo.

Faça verificações periódicas à pressão dos pneus com um manómetro de pneus e ajuste a pressão dos pneus de acordo com isso.

Uma pressão demasiado baixa pode causar desgaste inadequado do pneu ou sobreaquecimento.

Uma pressão apropriada proporciona o melhor conforto e maior durabilidade do veículo.

NOTA:

Verifique a pressão dos pneus quando os mesmos estão frios.

A pressão dos pneus é afetada pelas alterações da temperatura ambiente e pela altitude. Se a temperatura ambiente e a altitude sofrerem uma grande alteração durante a condução, a pressão dos pneus deve ser ajustada e verificada de acordo com isso.

A maioria dos países tem os seus próprios regulamentos relativamente à profundidade mínima do piso, pelo que deve obedecer aos mesmos. Ao montar novas jantes ou pneus, verifique sempre o equilíbrio das rodas dos pneus.

⚠CUIDADO
Para garantir uma condução segura e estável, utilize apenas os pneus e a respetiva pressão recomendados. Se o pneu for furado e reparado, não conduza o veículo a mais de 100 km/h durante as 24 horas seguintes. Em qualquer outro momento, a velocidade não pode exceder os 130 km/h.
Os pneus dianteiro e traseiro deve ser do mesmo fornecedor, com o mesmo padrão de piso.
Pneus novos têm baixa aderência e o piso ainda não tem fricção. Conduza o veículo de forma adequada e utilize diferentes ângulos de inclinação para que os pneus criem fricção com o chão em toda a superfície. Uma superfície de fricção normal será formada após um período de utilização inicial de 200 km. Evite travagens súbitas, grandes acelerações e curvas rápidas em alta velocidade durante o período de utilização inicial.
Abaixo da válvula do pneu encontra-se o sistema de deteção da pressão dos pneus. Ao ajustar a pressão dos pneus ou ao efetuar a manutenção, evite danificar o sistema de deteção da pressão. Líquidos de reparação de pneus, fluido antipicagem e outros produtos que possam impedir a entrada de ar no sensor de pressão podem afetar o sensor e causar danos irreversíveis.

Aderência do Pneu

Quando o piso do pneu se desgasta excessivamente e o pneu deixa de poder ser utilizado, torna-se mais suscetível a furos e falhas. Estatisticamente, 90% de todas as falhas de pneus ocorrem durante os últimos 10% da vida útil do pneu; por isso, é inseguro continuar a utilizar pneus carecas. De acordo com a Tabela de Manutenção Periódica, meça a profundidade do piso com um medidor de profundidade e substitua qualquer pneu que tenha sido desgastado até à profundidade mínima do piso permitida.

Verifique visualmente o piso do pneu quanto à presença de fissuras e cortes e substitua-o por um pneu novo caso esteja severamente danificado. Por exemplo, se for observada uma deformação localizada (abaulamento) no pneu, isso significa que o pneu está danificado.

Remova quaisquer pedras incrustadas ou outros corpos estranhos do piso do pneu.

⚠CUIDADO
Quando a temperatura ambiente está abaixo de -10°C, recomenda-se colocar o veículo no interior se for necessário armazená-lo por um longo período.
Não utilize o apoio lateral para estacionar o veículo durante um longo período no Inverno. Utilize o apoio central ou o suporte de estacionamento para estacionar o veículo, uma vez que os pneus não devem suportar o peso do veículo.
Não permita que os pneus se afundem em neve ou gelo por um longo período ao estacionar o veículo durante o inverno
Ao estacionar o veículo durante longos períodos no exterior no inverno, utilize uma proteção no chão por baixo dos pneus para os isolar e proteger.

Manutenção da Jante de Raios

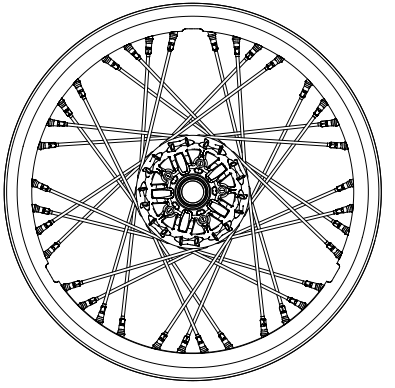

Este veículo está equipado com uma jante de raios em malha “straight-pull”, com boa resistência, forte elasticidade, elevada resistência ao impacto, baixo peso, pequena resistência ao rolamento e outras vantagens.

A inspeção da jante de raios foca-se principalmente no estado dos raios e na deformação da jante.

Os raios apertados produzem um som claro e metálico (tipo campainha) quando são percutidos. Os raios soltos produzem um som abafado quando são percutidos. Se um raio estiver solto, contacte o seu concessionário autorizado CFMOTO para manutenção. Substitua os raios que estão empenados ou danificados. Verifique e repare a jante de raios atempadamente caso esta sofra um impacto durante a condução. Substitua a jante completa, se necessário. A manutenção da jante de raios deve ser realizada apenas por técnicos profissionais.

Uma jante bem ajustada não oscila nem parece estar empenada durante a rotação. Peça a um técnico para ajustar os raios se esta condição aparecer. Substitua a jante de raios se necessário. Contacte o seu concessionário autorizado CFMOTO para manutenção.

Verificação da corrente de transmissão

A folga e a lubrificação da corrente de transmissão devem ser verificadas diariamente antes de conduzir, e devem ser observadas as precauções de segurança da Tabela de Manutenção Periódica para evitar desgaste excessivo. Se a corrente ficar muito gasta ou mal ajustada, pode tornar-se demasiado folgada ou demasiado apertada.

Se a corrente estiver demasiado apertada, o desgaste da corrente será acelerado, assim como o da coroa, do pinhão traseiro e da jante traseira. Algumas peças podem rachar ou partir se o veículo estiver sobrecarregado.

Se a corrente estiver demasiado solta, a corrente pode sair da coroa ou do pinhão traseiro, o que pode causar o bloqueio da roda traseira ou danos no motor.

A vida útil da corrente de transmissão depende em grande parte da manutenção.

Verificação da sujidade na corrente

Inspecione periodicamente ou verifique a corrente quanto a sujidade após conduzir em condições severas.

Se a corrente estiver extremamente suja, lave as partículas de sujidade maiores com um jato suave de água. Remova qualquer sujidade residual e lubrificante residual com um produto de limpeza adequado para correntes.

Aplique um lubrificante adequado para correntes na corrente, após esta estar seca.

⚠AVISO
Ao pulverizar o lubrificante na corrente, não o deixe atingir outras peças. O lubrificante nos pneus reduzirá a aderência, e o lubrificante nos discos de travão reduzirá a eficácia da travagem. Se ocorrer pulverização excessiva, limpe estes componentes com um produto de limpeza adequado.

Inspeção da tensão da corrente

Coloque a transmissão em Neutro (N).

Estacione com o apoio lateral em terreno plano.

Em estado natural, a distância entre a corrente e o ponto mais baixo do braço oscilante não deve exceder os 30mm.

Ao deslocar a corrente para baixo, a distância entre a corrente e o ponto mais baixo do braço oscilante não deve exceder os 50mm.

Se a tensão da corrente estiver fora destas especificações, ajuste-a de acordo com os valores padrão.

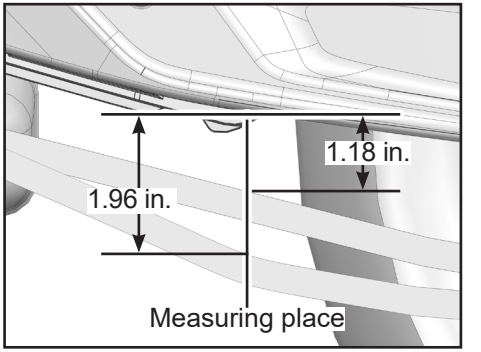

NOTA:

O desgaste da corrente nem sempre é uniforme. Gire a roda traseira e faça as medições em várias posições antes de ajustar a tensão da corrente.

Ajuste da tensão da corrente de transmissão

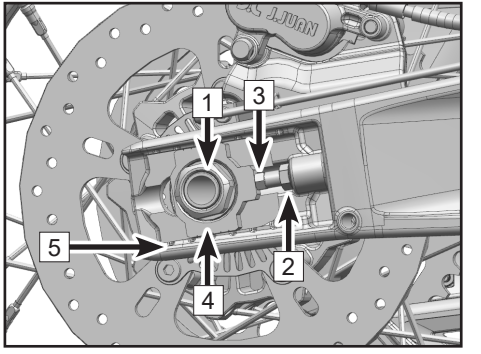

Use the lift stand to support the rear wheel, loosen the rear wheel shaft nut [1].

Desaperte as porcas de bloqueio esquerda e direita [2].

Rode os parafusos de ajuste esquerdo e direito [3] para ajustar a tensão da corrente, assegurando que as marcas de alinhamento nos tensores da corrente esquerdo e direito [4] estão na mesma posição da marca de referência [5].

Certifique-se que os tensores de corrente esquerdo e direito [4] tocam nos parafusos de ajuste [3].

Aperte as porcas de bloqueio esquerda e direita [2].

Aperte a porca do eixo da roda traseira [1] até ao binário especificado.

Binário: 90 N•m

As roscas e a superfície de apoio do eixo da roda estão lubrificadas).

Verificação do Desgaste

Coloque a transmissão em Neutro.

Apoie o veículo com uma plataforma elevatória.

Puxe para baixo a parte inferior da corrente com um contrapeso especificado A.

Peso do dispositivo de medição do desgaste da corrente: 15 kg

Meça o comprimento alongado B entre os 18 elos.

NOTA: O desgaste da corrente não é sempre uniforme, meça a corrente repetidamente em vários pontos.

Comprimento máximo em 18 elos B: 272 mm

Se o comprimento medido B exceder o valor especificado, substitua o conjunto completo.

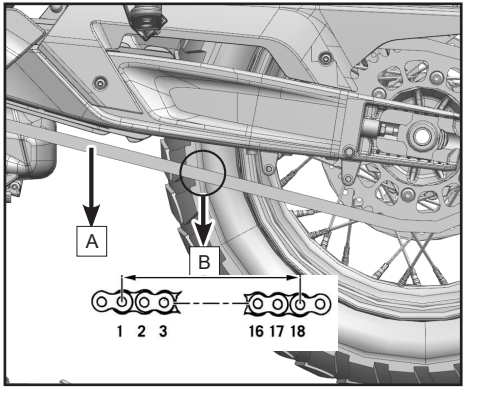

⚠PERIGO
Para a sua segurança, utilize a corrente padrão. Quando a corrente estiver alongada, nunca a corte e nunca a volte a montar no veículo. Substitua-a por um concessionário autorizado CFMOTO. Se for necessário instalar uma nova corrente, substitua o pinhão do motor e a cremalheira traseira ao mesmo tempo. Caso contrário, o desgaste da nova corrente será acelerado.

Verifique os dentes da corrente, da cremalheira traseira e do pinhão do motor quanto a qualquer tipo de desgaste.

Se a corrente, o pinhão do motor ou a cremalheira traseira estiverem desgastados, substitua todo o conjunto.

NOTA: Substitua a corrente, a cremalheira traseira e o pinhão do motor em simultâneo.

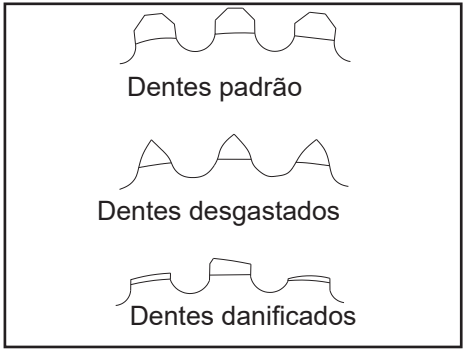

Proteção do Pinhão Pequeno

Substitua o pinhão pequeno se o mesmo estiver muito desgastado na zona A.

Verifique se a proteção do pinhão pequeno 1 está firme.

Se a proteção do pinhão pequeno estiver solta, aperte atempadamente os seus parafusos de fixação.

Binário: 5 N•m

NOTA: Os parafusos devem ser aplicados com trava-roscas 243.

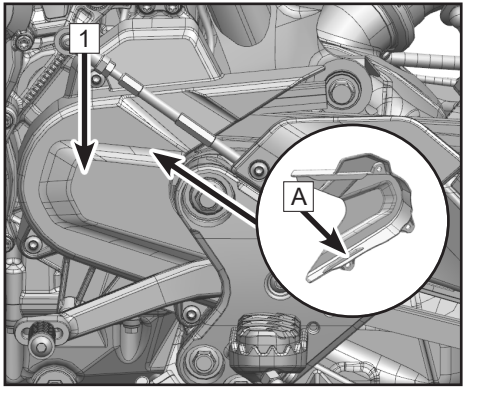

Proteção da corrente

Substitua a proteção da corrente se estiver claramente desgastada na marca B.

Substitua a proteção da corrente se estiver muito desgastada na marca C.

Verifique se a proteção da corrente está firme.

Se a proteção da corrente estiver solta, aperte os parafusos de fixação até ao binário especificado.

Binário: 5 N•m

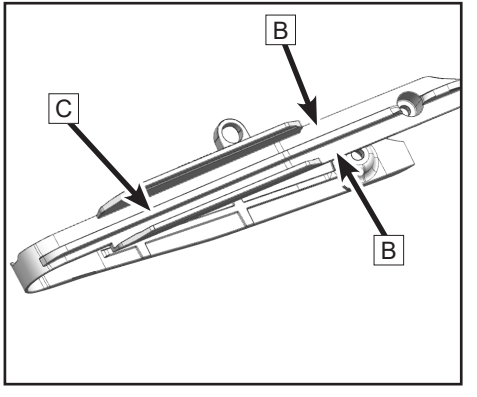

Sistema de Travagem

Para manter um bom desempenho do seu veículo e garantir a sua segurança pessoal, inspecione e faça a manutenção do veículo de acordo com o Quadro de Manutenção Periódica. Certifique-se de que todas as peças do sistema de travagem estão em bom estado. Se ocorrer qualquer dano no sistema de travagem, dirija-se a um concessionário autorizado para inspeção e manutenção.

Verificação da alavanca do travão dianteiro

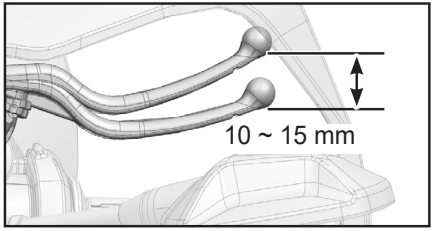

Estacione o veículo com o apoio lateral em terreno plano.

Segure ligeiramente a alavanca do travão dianteiro e verifique a sua folga.

Folga: 10 ~ 15 mm

Verifique a alavanca do travão dianteiro quanto a fissuras/ ruído anormal.

Se ocorrerem estes problemas, substitua a alavanca dianteira por uma nova.

Verificação do pedal do travão traseiro

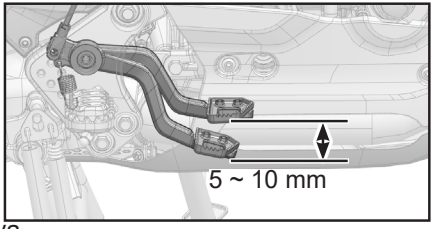

Estacione o veículo com o apoio lateral em terreno plano.

Aperte ligeiramente o pedal do travão traseiro e verifique a sua folga.

Folga: 5 ~ 10 mm

Verifique o pedal do travão traseiro quanto a fissuras ou ruído anormal.

Se ocorrerem estes problemas, substitua a alavanca traseira por uma nova.

⚠AVISO
Se as alavancas e pedais de travão estiverem moles, pode haver ar ou falta de fluído num tubo do sistema de travagem. Se o veículo apresentar esta condição, não conduza o veículo. Dirija-se a um concessionário CFMOTO autorizado de imediato para verificação do sistema de travagem.

Inspeção do nível de fluído de travões

Apoie verticalmente o veículo em terreno plano e confirme que os reservatórios de fluído de travões estão nivelados. Verifique os níveis de fluido dos reservatórios do travão dianteiro e traseiro.

Se o nível de fluído de travões estiver na zona A: Drene o fluído que está a mais até o nível ficar na zona B.

Se o nível de fluído de travões estiver na zona B: O nível está apropriado.

Se o nível de fluído de travões estiver na zona C ou não for visível: abasteça o depósito com o mesmo fluído de travões até o nível estar na zona B.

⚠AVISO
Se o nível do fluído dos travões descer frequentemente até à área “C”, é porque o sistema de travagem tem alguma fuga, não está selado ou está danificado. Dirija-se de imediato a um concessionário autorizado CFMOTO para verificação do sistema de travagem.

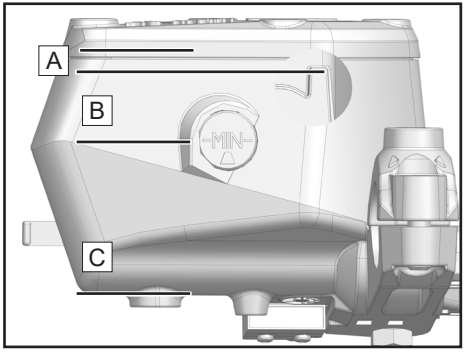

Depósito de fluído do travão dianteiro

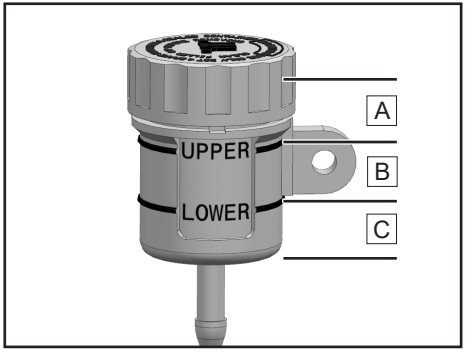

Depósito de fluído do travão traseiro

Reabastecimento do fluído dos travões

⚠AVISO
O fluído de travões pode causar irritações na pele. Mantenha o fluído de travões fora do alcance das crianças. Mantenha o fluído de travões longe da pele, olhos ou roupa. Vista roupa de proteção e óculos quando conduzir o veículo. Se o fluído de travões for engolido, consulte um médico de imediato. Se o fluído de travões tocar na pele, lave a pele com bastante água limpa. Se o fluído de travões tocar nos olhos, lave os olhos de imediato com água limpa e consulte um médico de imediato. Se houver salpicos de fluído de travões na sua roupa, mude de roupa e lave-a de imediato.

⚠AVISO
O fluido de travões utilizado durante muito tempo reduz a eficiência de travagem. Substitua o fluido de travões de acordo com o Quadro de Manutenção Periódica. Utilize apenas o mesmo tipo de fluído DOT5.1 indicado no reservatório de fluído. A mistura de diferentes fluidos de travões pode causar danos ou falhas no sistema de travagem, por isso é recomendado utilizar sempre o fluido original. Se não tiver a certeza da marca original, contacte o seu concessionário para a manutenção do fluído de travões.

NOTA
Quando o nível do fluído de travões desce, provoca pressão negativa dentro do reservatório, o que pode fazer com que a junta do reservatório se afunde. Retire a tampa do reservatório para libertar a pressão, ajuste a junta do reservatório e, em seguida, volte a montar a junta e a tampa.

Reservatório de fluído de travão dianteiro

Remova os parafusos 1.

Remova a tampa e a junta do reservatório 2.

Reabasteça o fluído de travões até à área B.

Monte a tampa e a junta do reservatório no devido lugar.

Monte os parafusos.

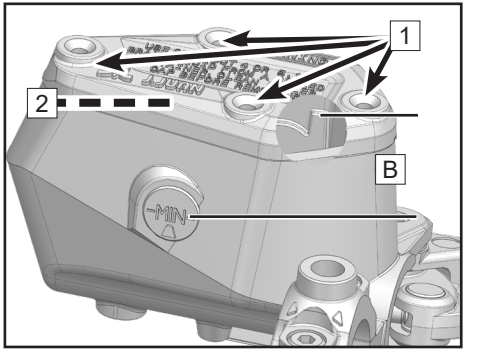

Reservatório de fluído de travão traseiro

Remova a tampa e a junta do reservatório 1.

Reabasteça o fluído de travões até área B.

Instale a tampa e a junta do reservatório no respetivo lugar.

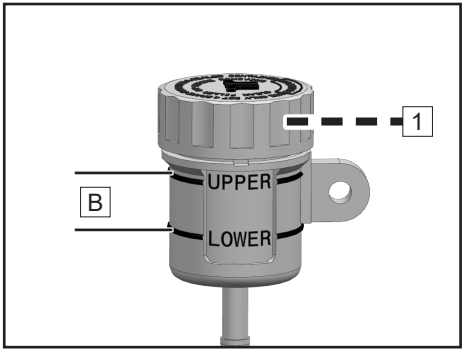

Verificação do disco do travão

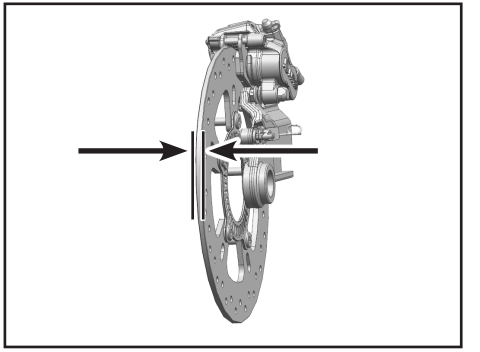

Verifique se os discos do travão têm algum dano, fissuras, desgaste ou se estão fora de forma periodicamente. Discos danificados podem causar avarias nos travões. Discos dos travões gastos reduzem o desempenho da travagem. Se os discos de travão estiverem danificados ou ultrapassarem o limite de desgaste, contacte imediatamente um concessionário autorizado para os substituir por novos.

Verifique a espessura dos discos de travão dianteiros e traseiros em várias posições.

Limite de desgaste do travão traseiro: 4 mm

Verificação da Pinça do Travão

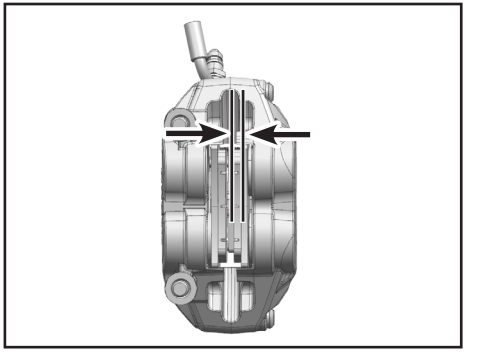

Verifique as pinças do travão antes de conduzir. Verifique a espessura mínima das pastilhas do travão periodicamente. Se as pastilhas do travão estiverem muito finas, os respetivos suportes irão roçar nos discos de travão, o que irá reduzir muito a eficácia da travagem e danificar as pastilhas de travão.

Verifique a espessura mínima das pastilhas dos travões em todas as pinças dos travões.

Espessura mínima das pastilhas de travão: 1.3 mm

Se a espessura das pastilhas do travão for menor que o limite mínimo, ou se as pastilhas dos travões estiverem danificadas, contacte um concessionário autorizado de imediato para reparar o sistema de travagem.

Sistema de Travagem Anti-Bloqueio (ABS)

O ABS é um sistema de segurança que previne o bloqueio das rodas ao conduzir em linha reta ou numa curva, sem a influência de forças laterais.

Com a ajuda do ABS, ao conduzir em estradas com gravilha, encharcadas, escorregadias ou com outras superfícies deslizantes, o veículo pode utilizar toda a força de travagem sem bloquear as rodas.

⚠PERIGO
A assistência à condução só pode prevenir capotamentos dentro de certos limites físicos. Em condições de condução extremas, tais como um centro de gravidade elevado devido à carga, alterações das condições da estrada, declives acentuados e travagem a alta velocidade sem libertar o travão, podem ocorrer capotamentos do motociclo.

O ABS funciona com 2 circuitos de travagem independentes (travões dianteiros e traseiros). Quando a unidade de controlo eletrónica do travão deteta uma tendência de bloqueio numa roda, o ABS começa a atuar ajustando a pressão de travagem. O processo de ajuste pode ser sentido como uma ligeira vibração no pedal do travão traseiro.

Ao ligar a ignição do veículo, o indicador ABS irá ligar e desligar-se-á depois do veículo iniciar a marcha. Se o indicador ABS se mantiver aceso depois de iniciar a marcha, ou se acender durante a viagem, é porque o ABS deverá ter alguma avaria. Se ocorrer uma avaria, o ABS irá desativar. O sistema de travagem funciona na mesma, mas o ABS não está disponível para prevenir o bloqueio das rodas, pelo que as rodas podem bloquear durante a travagem.

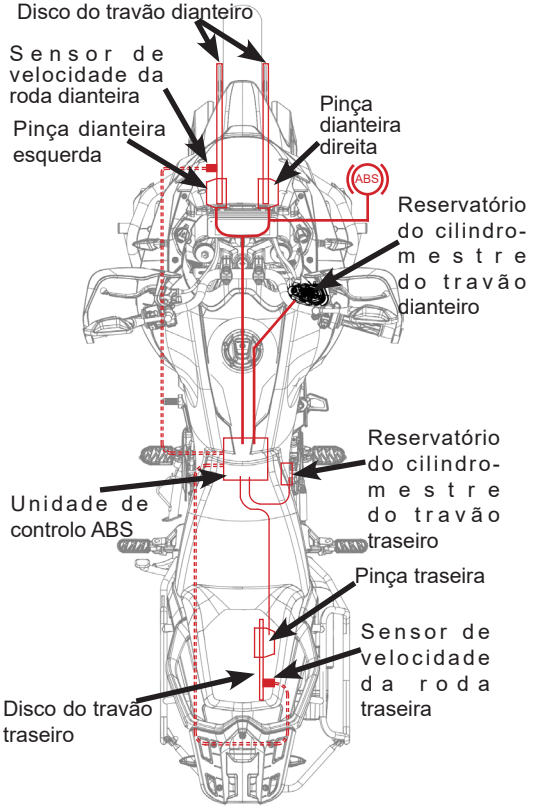

Amortecedores Eletrónicos

Os amortecedores são componentes vitais do veículo, concebidos para absorver e amortecer as vibrações transmitidas pela superfície da estrada durante a condução. Isto melhora tanto o conforto como a segurança na condução. Os amortecedores controlados eletronicamente oferecem vários modos de amortecimento e ajuste de pré-carga através de tecnologia de controlo eletrónico, adaptando-se a diferentes condições de condução, cargas e preferências do condutor.

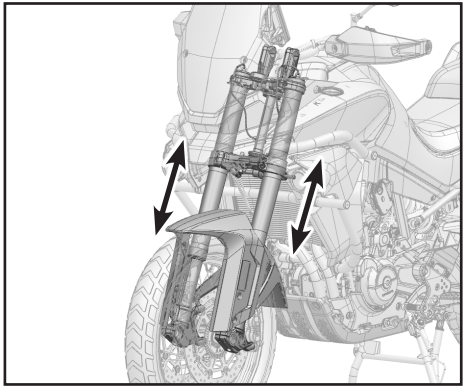

Verificação dos Amortecedores

Segurando o guiador, comprima a suspensão dianteira várias vezes para verificar se o meu funcionamento é suave.

Verifique visualmente se o amortecedor dianteiro tem alguma fuga, riscos ou ruído de atrito.

Pressione o assento com o seu peso várias vezes para verificar se o amortecedor traseiro funciona de forma suave.

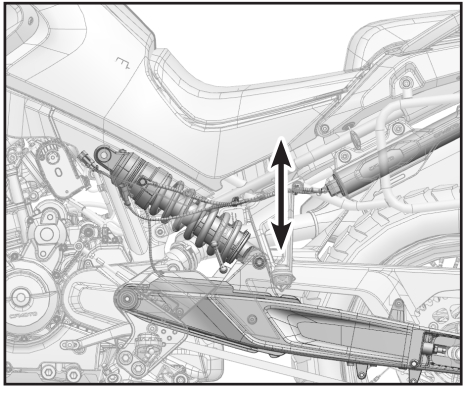

Verifique visualmente se o amortecedor traseiro tem alguma fuga de óleo.

Após conduzir, verifique se os amortecedores dianteiros ou traseiro têm lama, sujidade ou detritos. Caso existam, limpe-os atempadamente. A falta de manutenção pode causar danos na vedação e fuga de óleo no amortecedor dianteiro, ou degradação do desempenho do amortecedor traseiro, podendo até afetar a eficiência do amortecimento.

Se tiver alguma dúvida sobre o desempenho dos amortecedores dianteiros e traseiros, contacte um concessionário autorizado para verificação e reparação.

MANUTENÇÃO

Ajuste do Amortecedor

Modo de Amortecimento: o amortecedores eletrónico oferece 3 modos - Conforto, Sport, e Normal.

Modo de Pré-Carga: existem 4 modos de ajuste de pré-carga (piloto sozinho, piloto sozinho + carga, dois pilotos e dois pilotos + carga).

Os utilizadores podem escolher o amortecimento e a pré-carga adequados de acordo com as suas necessidades de condução (consulte a secção «Visor do Painel – Pré-carga E-Suspensão – 18 / Amortecimento E-Suspensão – 19» e «Menu do Painel – Configurações – Configurações do Veículo – Veículo» para mais detalhes).

NOTA: Os modos de amortecimento e pré-carga do amortecedor só podem ser ajustados eletronicamente e não podem ser regulados manualmente. Por favor, faça os ajustes num ambiente seguro para evitar toques ou configurações acidentais.

Recomendações de Manutenção dos Amortecedores

Manutenção Profissional: Recomenda-se realizar a manutenção e inspeção profissional do amortecedor regularmente, de acordo com o Quadro de Manutenção Periódica, e substituir o óleo e os vedantes do amortecedor, se necessário.

Método de limpeza: Se for necessária a limpeza do amortecedor, utilize apenas água e um pano macio, evitando detergentes, abrasivos/ solventes químicos, para não danificar a película de óxido da superfície.

Após a limpeza, seque-o imediatamente com um pano macio para evitar que a humidade residual provoque corrosão.

Condições de condução: Após conduzir em terrenos exigentes (por exemplo, superfícies lamacentas, com cascalho ou poeirentas), preste atenção especial à verificação do amortecedor quanto a detritos acumulados ou danos.

Precauções de Segurança

Durante o ajuste: Ao selecionar o amortecimento e a pré-carga do amortecedor, certifique-se de que a mota está parada, coloque a transmissão em ponto morto e encontre-se num ambiente seguro para prevenir acidentes. Não ajuste o amortecimento nem a pré-carga durante a condução.

Evite uma utilização incorreta: não ajuste o modo de amortecimento ou pré-carga do amortecedor à sua vontade, para não comprometer a estabilidade e a segurança da mota.

Manutenção profissional: Se for detetado algum dano grave ou avaria, pare imediatamente de conduzir e contacte um centro de assistência autorizado CFMOTO para reparação, de forma a evitar danos adicionais ou riscos.

Problemas Comuns do Amortecedor e Soluções

Fuga de óleo no amortecedor: isto pode ser causado pelo envelhecimento ou por retentores de óleo danificados. Os retentores de óleo e o óleo do amortecedor têm de ser substituídos atempadamente.

Barulho anormal do amortecedor: pode ser causado por desgaste de componentes internos ou por falta de lubrificação. É necessária uma inspeção interna e respetiva reparação.

Efeito de amortecimento insuficiente: pode ser causado por pressão interna anormal ou por uma configuração inadequada do modo de amortecimento, sendo necessário ajustar o modo de amortecimento ou recorrer a manutenção especializada.

Modo de pré-carga desajustado: se o veículo apresentar uma condução irregular ou falta de suporte durante a utilização, a regulação da pré-carga poderá estar incorreta. Recomenda-se selecionar novamente a definição de pré-carga adequada, de acordo com a carga real.

Se algum destes problemas ocorrer, contacte um concessionário autorizado CFMOTO para verificação e reparação.

Recomendações de Utilização dos Amortecedores

Seleção do Modo de Amortecimento:

Modo Conforto: Adequado para a condução diária, oferecendo melhor conforto.

Modo Sport: resposta de potência mais imediata, suporte de suspensão reforçado, direção precisa e uma condução dinâmica e fluida.

Modo Normal: Adequado para a maioria dos cenários de condução, equilibrando conforto e apoio.

Seleção do modo de pré-carga:

Condutor a solo: adequado para condução apenas com o condutor, proporcionando conforto ideal.

Condutor a solo + carga: adequado para o condutor transportar objetos ou bagagem, proporcionando melhor suporte.

Dois ocupantes: adequado para condutor e passageiro em simultâneo, proporcionando um suporte mais reforçado.

Dois ocupantes + carga: adequado para condutor, passageiro e carga, permitindo distribuir o peso e proporcionando o máximo suporte.

⚠AVISO
Combine os modos de pré-carga e de amortecimento abaixo com o seu peso total (condutor + bagagem). Utilizar um modo incorreto para a sua carga pode danificar os amortecedores e colocar a sua segurança em risco. Evite condução agressiva em estradas não pavimentadas para prevenir danos excessivos por impactos nos amortecedores.

Cenário de Carga	Intervalo de peso (kg)	Modo de pré-carga recomendada	Modo de amortecimento recomendado
Condutor a solo	≤ 85	Condutor a solo	Conforto / Normal
Condutor a solo + bagagem	85 ~ 105	Condutor a solo + bagagem	Normal
Dois ocupantes	105 ~ 170	Dois ocupantes	Normal
Dois ocupantes + bagagem	> 170	Dois ocupantes + bagagem	Normal / Sport

- Em modo "Sport", tenha cuidado com a velocidade e com as condições da estrada, especialmente em estradas não pavimentadas.
- Certifique-se de que a carga real não excede a capacidade máxima de carga do veículo - 182kg.
- Em más condições de estrada (areia profunda, lama ou terreno complexo), mesmo que a carga esteja dentro do intervalo recomendado, é aconselhável reduzir a velocidade e conduzir com precaução.

Hábitos de Condução

Evite conduzir por longos períodos em condições extremas de estrada para reduzir o esforço e o desgaste dos amortecedores.

Frequência da Verificação dos Amortecedores

Inspeção diária: antes de cada viagem, verifique rapidamente o amortecedor para detetar quaisquer fugas óbvias ou ruídos anormais.

Inspeção Periódica: verifique regularmente, de acordo com a Tabela de Manutenção Periódica, incluindo a aparência, fugas e estado de funcionamento do amortecedor.

Motor do Amortecedor Traseiro

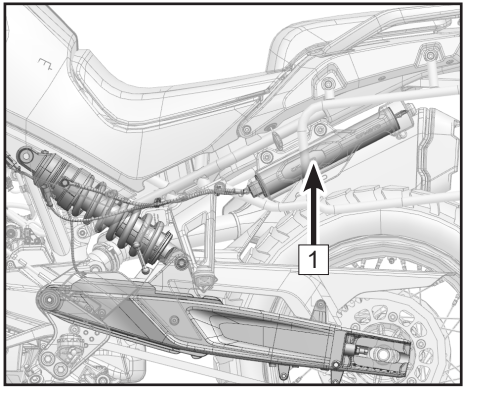

O motor do amortecedor traseiro funciona como o atuador principal do sistema eletrónico do amortecedor traseiro. A sua função principal é acionar de forma precisa e rápida o mecanismo de ajuste interno, de acordo com os comandos em tempo real da ECU.

NOTA

Intervalo de temperatura de operação: o motor do amortecedor traseiro foi concebido para trabalhar entre -20°C ~ 65°C. Dentro deste intervalo, o motor trabalha normalmente e mantém alta sensibilidade. Se a temperatura exceder este intervalo, a sensibilidade do motor pode diminuir ou até tornar-se nula, afetando o desempenho de ajuste do amortecedor.

Evite desmontagem ou manutenção por conta própria: o motor do amortecedor traseiro é um componente eletrónico de precisão. Recomenda-se não o desmontar nem reparar sozinho. Se for necessário ajuste ou substituição, deve ser realizado por um profissional para evitar danificar os componentes do motor.

Adaptar ao ambiente de condução: ao conduzir em condições de estrada extremas (como estradas lamacentas e de cascalho), recomenda-se que escolha o modo mais apropriado de amortecimento e pré-carga. Isto pode não só reduzir o impacto e o desgaste no amortecedor, como também garantir que o motor continue a funcionar normalmente em diferentes ambientes.

MANUTENÇÃO

Estabilidade da tensão de alimentação: o funcionamento normal do motor do amortecedor traseiro depende de uma tensão de alimentação estável. Evite utilizar em ambientes com tensão instável ou demasiado baixa, para não afetar o desempenho do motor ou causar danos.

Evite operação prolongada em temperaturas extremas: apesar do motor do amortecedor traseiro trabalhar normalmente entre -20 ~ 65°C, a exposição prolongada a altas temperaturas (ex., tempo quente ou condução intensa por longos períodos) pode causar o sobreaquecimento do motor. Em frio extremo (ex., gelo ou condução em baixas temperaturas), a operação extensa pode afetar o desempenho de arranque do motor ou reduzir a fluidez do lubrificante interno, e por isso pode afetar a eficácia do amortecimento. É recomendado reduzir a intensidade de condução de forma adequada em temperaturas elevadas ou ambientes extremamente frios, escolha um local fresco ou quente para descansar, e pré-aqueça o veículo antes da viagem, se necessário, para prolongar a vida útil do motor e garantir a normal operação do amortecedor.

Conectores elétricos seguros: após cada viagem, verifique a conexão segura entre o arnês de fios do motor e o cabo principal do motociclo. Conexões soltas ou de má qualidade podem interromper o fornecimento de energia ou a transmissão de sinais de controle eletrônico para o motor.

Mantenha o veículo limpo: previna a entrada de sujidade, lama, pó ou detritos nos conectores do motor. Mantenha o motor limpo para evitar avarias operacionais causadas por acumulação de contaminantes.

Verificação e manutenção regulares: siga o Quadro de Manutenção Periódica para verificar periodicamente o estado operacional do motor do amortecedor traseiro.

Sistema Elétrico e Luzes

Bateria

A bateria deste veículo é de ácido-chumbo. Por isso, não é necessário verificar a quantidade de eletrólitos da bateria nem adicionar água destilada. Para garantir a otimização da vida útil da bateria, mantenha-a devidamente carregada para assegurar que há capacidade de reserva disponível para o motor de arranque. Quando o motociclo é utilizado frequentemente, a carga da bateria é mantida pelo sistema de carregamento do motociclo. Se o motociclo for usado apenas ocasionalmente, ou apenas em passeios curtos, a bateria pode permanecer descarregada. As baterias também podem descarregar-se por si próprias devido a um uso pouco frequente. A taxa de descarga varia consoante o tipo de bateria e a temperatura ambiente. Quando a temperatura ambiente sobe, por exemplo, a taxa de descarga pode aumentar por um fator de 1 para cada aumento de 15°C na temperatura.

Em tempo frio, uma bateria carregada de forma inadequada pode ter os electrólitos congelados, o que poderá causar fissuras na bateria ou deformação das placas dos eléctrodos, que se manifesta como um abaulamento nas laterais da bateria. O carregamento correcto e completo da bateria melhora a sua resistência à congelação.

⚠CUIDADO
Para evitar danos ou perda de potência da bateria, não deixe o veículo ao ralenti por mais de 30 minutos. Caso contrário, o veículo não poderá ser ligado.

Sulfatação da Bateria

Uma avaria comum da bateria é a sulfatação. Quando a bateria permanece com pouca carga durante um longo período, o electrólito pode sofrer sulfatação. A sulfatação é um produto anormal resultante de reações químicas na bateria. Se ocorrer sulfatação, a descarga da bateria pode causar danos permanentes às placas da bateria e tornar impossível o seu carregamento. Quando se verifica este tipo de falha, a bateria deve ser substituída

por uma nova.

Manutenção da Bateria

Mantenha a bateria sempre carregada na totalidade, caso contrário a bateria pode ficar danificada e ter a sua vida útil reduzida.

Se o veículo for utilizado com pouca frequência, inspecione a voltagem da bateria semanalmente com um voltímetro. Se cair abaixo de 12,8 volts, a bateria deve ser carregada (contacte o seu concessionário para uma inspeção). Se não utilizar o veículo por mais de 2 semanas, a bateria deve ser carregada com um carregador apropriado. Não utilize um carregador rápido automóvel, pois pode sobreaquecer a bateria e danificá-la.

Limpe a caixa da bateria com uma escova macia mergulhada numa mistura de bicarbonato de sódio e água.

Use uma escova de arame para remover a corrosão das placas de terminais positivo e negativo e dos ânodos positivo e negativo.

As baterias de ácido-chumbo requerem carregadores especiais. A utilização de carregadores tradicionais reduz a vida útil da bateria. Se o veículo não for utilizado durante um mês ou mais, retire a bateria e coloque-a num local seco e fresco. Carregue a bateria completamente antes de a voltar a montar. A bateria deve ser removida do veículo durante o carregamento.

Carregador da Bateria

Contacte o seu concessionário para mais informação sobre as especificações do carregador da bateria.

Carregamento da Bateria

Remova a bateria do veículo antes do carregamento.

Conecte os fios positivo e negativo do carregador e carregue a bateria a uma taxa equivalente a 1/10 da capacidade da bateria. Por exemplo, a taxa de carregamento para uma bateria de 10 Ah seria de 1,0 ampere. Certifique-se de que a bateria está completamente carregada antes da instalação.

⚠AVISO
Não instale uma bateria convencional de células húmidas neste motociclo. O sistema elétrico não funcionará corretamente e podem ocorrer danos. Ao remover a bateria, remova primeiro o terminal negativo, depois o terminal positivo. Quando instalar, a ordem de conexão é a oposta à da remoção da bateria.

NOTA: Ao carregar uma bateria de ácido-chumbo, siga sempre as instruções indicadas na etiqueta.

Remoção da Bateria

Estacione o veículo num local plano.

Desligue totalmente o motor e o veículo.

Insira a chave [1] na fechadura do banco e rode-a no sentido horário para desbloquear o banco traseiro.

Remova o banco traseiro [2].

Remova os parafusos [3].

Remova primeiro o cabo preto do polo negativo (-), depois remova o cabo vermelho do polo positivo (+).

Remova os parafusos [4] e a caixa da bateria [5].

Remova a bateria [6].

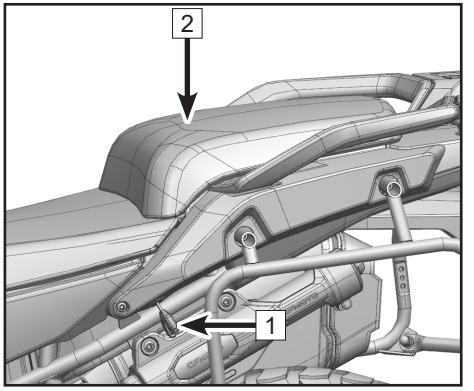

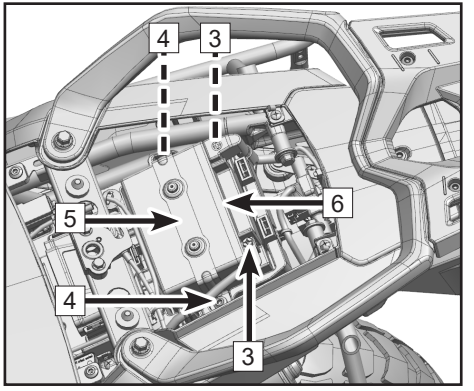

Montagem da Bateria

Estacione o veículo num local plano.

Certifique-se de que o veículo está desligado.

Coloque a bateria.

Coloque a placa da bateria e os parafusos.

Instale o cabo vermelho do polo positivo (+) e os parafusos.

Instale o cabo preto do polo negativo (-) e os parafusos.

Coloque o banco.

⚠AVISO
Evite o toque direto com a pele, olhos e roupas. Proteja sempre os olhos quando fizer algum trabalho perto da bateria. Mantenha a bateria fora do alcance de crianças. Mantenha a bateria longe de faíscas, chamas, cigarros ou outros pontos de ignição. Quando usar ou carregar baterias num espaço confinado, ventile a área. Tratamento de neutralização do ácido da bateria: Externo: Lave a zona afetada com água limpa. Interno: Consulte um médico de imediato. Olhos: Lave os olhos com água limpa durante 15 minutos e consulte um médico de imediato.

⚠CUIDADO
A desmontagem e montagem incorretas dos cabos positivo e negativo podem provocar um curto-circuito entre a bateria e o veículo.

Luzes

Os faróis dianteiros e luzes de nevoeiro são ajustáveis.

Ajuste dos faróis dianteiros

Remova a cablagem da buzina 1 e o parafuso 2, depois remova a buzina 3.

Insira uma chave de parafusos Phillips 4 através da abertura do suporte do farol para rodar o botão de regulação 5 e assim ajustar o feixe de luz.

Após o ajuste, volte a instalar a buzina seguindo a ordem contrária à sua remoção.

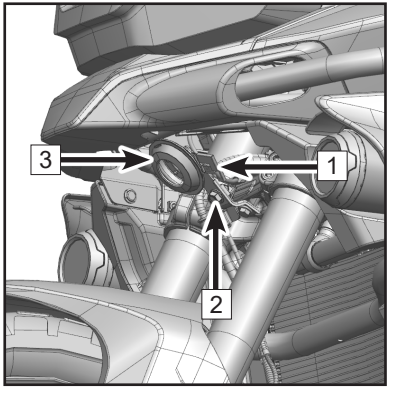

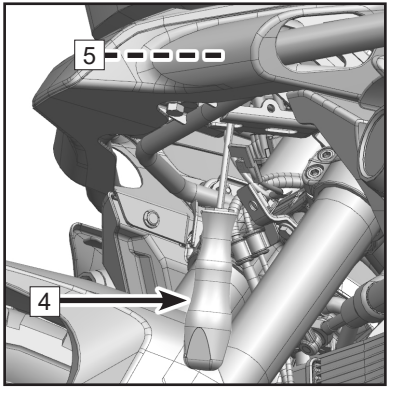

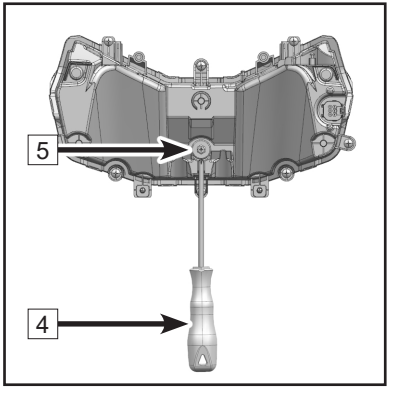

Ajuste das luzes de nevoeiro

Insira uma chave de parafusos Phillips 1 através da proteção decorativa do farol de nevoeiro para rodar o botão de ajuste da luz 2 e ajustar a luz.

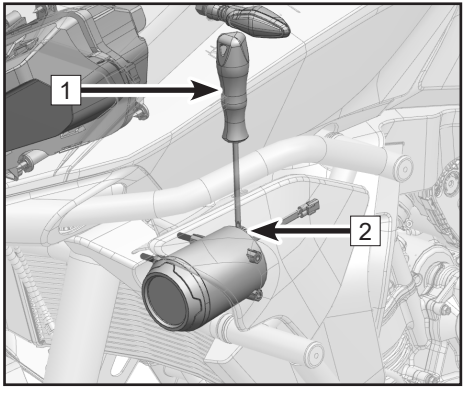

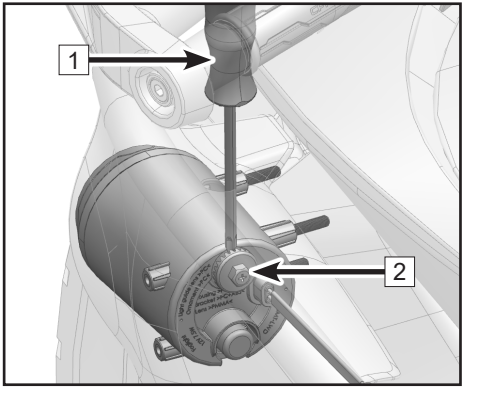

⚠CUIDADO
O ajuste dos máximos/médios e do farol de nevoeiro deve estar em conformidade com a regulamentação local. O padrão baseia-se na luz emitida quando as rodas dianteira e traseira estão em contacto com o solo e o condutor está sentado no veículo. Os faróis principais e o farol de nevoeiro foram rigorosamente calibrados na fábrica. Ajustes não autorizados podem fazer com que os feixes não cumpram os requisitos regulamentares e comprometam a segurança rodoviária. Para quaisquer ajustes necessários, contacte um concessionário autorizado da CFMOTO para garantir a conformidade com as normas e regulamentos de segurança. As luzes de nevoeiro foram desenhadas para serem utilizadas em condições de nevoeiro ou chuva. Utilize-as apenas em condições de baixa visibilidade e evite ligá-las em tempo ensolarado ou em condições normais. Verifique regularmente o brilho, o ângulo e o funcionamento dos faróis e dos faróis de nevoeiro para garantir a segurança da condução à noite ou em condições meteorológicas adversas. Para evitar a descarga da bateria, não utilize os faróis ou o farol de nevoeiro continuamente por mais de 10 minutos ao ralenti ou com o motor desligado, para evitar que o veículo não arranque.

Todas as luzes são LED. Peça ao seu concessionário CFMOTO para substituir todo o conjunto se um dos LED estiver com algum dano ou avariado.

Fusíveis

A caixa de fusíveis [1] está localizada debaixo do banco dianteiro.

Remova o banco traseiro (consulte a secção de remoção da bateria para mais detalhes).

Remova os parafusos [2], e depois remova o banco dianteiro [3].

Se um fusível estiver fundido, substitua-o pelo mesmo tipo de fusível e verifique se há algum dano no sistema elétrico.

⚠AVISO
Não utilize nenhum substituto para o fusível padrão. Substitua um fusível queimado por um novo do mesmo valor em amperes. O valor em amperes está indicado no fusível.

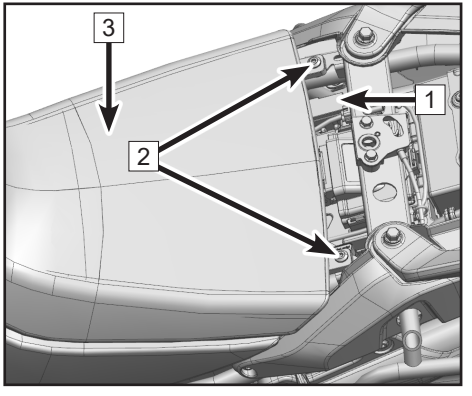

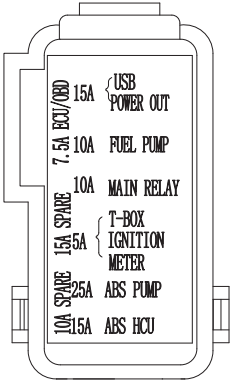

Mala Lateral (Se equipado)

Carga Correta

⚠AVISO
A sobrecarga ou a distribuição desigual da carga afeta a estabilidade do veículo. Siga todas as instruções de carga. Não exceda o peso bruto permitido.

1. O ajuste da pré-carga da mola e dos amortecedores deve ser compatível com o peso bruto.
2. O volume das malas laterais esquerda e direita deve ser equivalente.
3. O peso dos dois lados deve ser bem distribuído.
4. A bagagem mais pesada deve ser colocada na parte inferior ou no interior da mala lateral.
5. Siga as regras sobre a carga máxima e a velocidade máxima.

Carga útil do compartimento lateral	Carga útil do compartimento traseiro
Máximo: 8 kg	Máximo: 5 kg

Considerações sobre a Velocidade

Ao conduzir a velocidades elevadas, o desempenho do veículo está afetado por algumas condições, como:

1. Uma mola ou sistema de amortecimento mal regulado pode causar instabilidade na condução ou redução do conforto.
2. A distribuição desigual da carga pode afetar o equilíbrio do veículo.
3. Roupas largas podem esvoaçar com o vento, comprometendo a segurança durante a condução.
4. A pressão baixa dos pneus pode causar sobreaquecimento ou instabilidade dos mesmos.
5. O desgaste excessivo do piso do pneu pode reduzir a aderência e o desempenho dos travões.

MANUTENÇÃO

Manutenção Diária da Mala Lateral

1. Limpe regularmente e verifique o interior: a sujidade pode acumular-se no interior da mala lateral devido à chuva, ao pó ou à fricção de objetos. Limpe-a periodicamente e verifique se existem riscos, corrosão ou danos.

2. Evite exposição prolongada a condições meteorológicas extremas: se o motociclo não for utilizado por longos períodos, remova os objetos das malas lateral e traseira. Guarde-os adequadamente para evitar danos no interior das malas ou nos próprios objetos devido à humidade ou a temperaturas elevadas.

Condições de utilização da mala lateral

1. Evite o sobrecarregamento em estradas lamacentas ou irregulares: mesmo dentro dos limites de peso, reduza a carga na mala lateral e traseira em terrenos deste tipo para melhorar a estabilidade e a condução do veículo.

2. Tenha atenção à vedação da mala lateral: antes de conduzir, verifique a vedação da mala lateral para garantir que a tampa está bem fechada, de modo a prevenir a entrada de chuva, lama ou pó.

Situações de Emergência

1. Manuseio de objetos que caem: se os objetos na mala lateral ou na mala traseira ficarem soltos ou caírem durante a condução, reduza imediatamente a velocidade, pare em segurança e fixe-os antes de continuar.

2. Evite abrir/ fechar durante emergências: Nunca abra nem feche a mala lateral ou traseira enquanto estiver a conduzir a velocidades elevadas, uma vez que a resistência do vento ou a inércia podem deslocar a carga ou causar perda de controlo.

Hábitos de Condução

1. Mantenha o equilíbrio do veículo: ao carregar objetos, coloque os mais pesados próximos ao centro do veículo para evitar inclinação ou dificuldades na direção causadas pela distribuição desigual do peso.

2. Evite acelerações ou travagens repentinas: com a mala lateral e a mala traseira carregadas, evite acelerações ou travagens bruscas durante a condução para prevenir que o movimento inercial dos objetos afete a estabilidade do veículo.

MANUTENÇÃO

Modificações na Mala Lateral

1. Não altere a estrutura da mala lateral de forma arbitrária: se forem necessárias modificações na mala lateral (por exemplo, aumento da capacidade ou alteração da forma), utilize apenas peças certificadas pelo fabricante. Assegure-se de que o equilíbrio e a estabilidade do veículo não sejam afetados.

2. Evite ferramentas de fixação inadequadas: ao carregar objetos, não utilize ferramentas de fixação danificadas ou inadequadas para evitar que os objetos se soltem ou caiam durante a condução.

Armazenamento da Mala Lateral

1. Descarregue os objetos antes do armazenamento: se o motociclo tiver de ser guardado durante um longo período, remova os objetos da mala lateral e traseira para prevenir deformações ou danos internos causados pela pressão prolongada.

2. Verifique tos orifícios de drenagem da mala lateral: se a mala lateral tiver orifícios de drenagem, verifique os mesmos para garantir que não estão bloqueados, prevenindo a corrosão interna devido ao acumular de água.

NOTA

Verifique regularmente os elementos de fixação da mala lateral e da mala traseira para garantir uma instalação segura, evitando que os objetos caiam ou que a estabilidade do veículo seja afetada devido ao desaperto.

Não coloque objetos perigosos (como materiais inflamáveis ou explosivos) na mala lateral ou traseira para evitar acidentes.

Antes de conduzir a velocidades elevadas, verifique se todos os objetos carregados estão bem fixos e ajuste a pré-carga e o modo de amortecimento dos amortecedores eletrónicos de acordo com o tipo de condução, para evitar instabilidade causada por solavancos ou vento.

Verifique regularmente a pressão dos pneus e o desgaste do piso para garantir condições ótimas dos pneus para condução em alta velocidade.

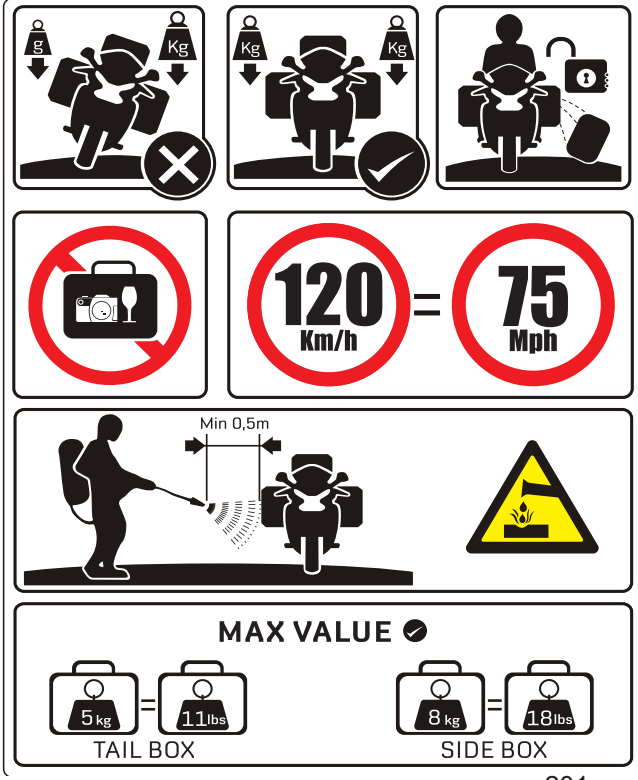

WARNING

1. Before riding, check side box bracket and tail box bracket are installed in place, quick lock system is clasped, every case cover is locked!
2. It is not allowed to stand, squat, seat or kneel on side boxs!
3. It is recomanded that the load value of each side should be no more than 8kg. Make sure both sides carry similiar weight. It is recomanded that the load value of tail box should be no more than 5kg. Overload or un balanced load will affect safety!
4. When riding the vehicle equipped with side boxs and tail box, the maximum speed should be no more than 120km/h on general pavement road. Please slow down and drive carefully on non-paved road!
5. Do not replace the left and right boxes for installation. It is only allowed to open the side box from the back. If the side box is not locked at high speed, it is easy to open and lead to fatal consequences!
6. After installing aluminum alloy box, please pay attention to the change of vehicle width and adjust the safe speed!
7. Please adjust the tire pressure appropriately according to the load of the aluminum alloy box (about an increase of 0.1 ~ 0.2bar)!
8. It is not allowed to spill acid and alkaline liquid on any part of the box!
9. Please remember the key number of the aluminum alloy box. If you lose the key accidentally, please contact the dealer to equip you with a new key for free!
10. If you encounter any problems during use, please don't hesitate to contact the dealer!

CONVERSOR CATALÍTICO

O motociclo está equipado com um conversor catalítico no sistema de escape. Os metais preciosos no conversor catalítico convertem monóxido de carbono, óxidos de carbono e óxidos de azoto nos gases de escape em gases inofensivos para o ser humano.

Para o funcionamento adequado do conversor catalítico, devem ser seguidas as seguintes precauções:

Utilize apenas gasolina sem chumbo. Nunca utilize gasolina com chumbo, uma vez que reduz significativamente a vida útil do conversor catalítico.

Não empurre a mota com a ignição desligada ou com o motor desligado. Não force a partida durante muito tempo se a bateria estiver fraca. Quando a caixa de velocidades não estiver em ponto morto, não empurre a moto nem a faça rolar com o motor desligado. Nessas condições inadequadas, uma mistura ar/combustível não queimada pode entrar no sistema de escape, acelerando a reação no conversor, o que pode danificar o motor aquecido ou reduzir o desempenho do conversor quando o motor arrefecer.

⚠CUIDADO
Utilize apenas gasolina sem chumbo. Até mesmo uma pequena quantidade de chumbo pode danificar os metais preciosos dentro do conversor catalítico, causando a avaria do conversor. Não adicione óleo anti-ferrugem ou óleo do motor ao silenciador, o que pode causar a avaria do conversor catalítico.

Sistema de Controlo de Emissões por Evaporação (EVAP)

Este veículo está equipado com um sistema EVAP. Os vapores de combustível do depósito são conduzidos para um depósito de carbono através de um tubo de absorção. Os vapores de combustível são absorvidos pelo carvão ativo no depósito de carbono quando o motor está desligado. Quando o motor está a funcionar, os vapores de combustível absorvidos no depósito de carbono fluem para a câmara de combustão do motor e são queimados, evitando a poluição ambiental ao impedir que os vapores de combustível sejam libertados diretamente para o ar. Entretanto, a pressão do ar dentro do depósito de combustível pode ser equilibrada através do tubo de absorção. Se a pressão interna do depósito for inferior à pressão exterior, o equilíbrio pode ser feito através do tubo de ar do depósito de carbono e do tubo de absorção. Neste contexto, todos os tubos devem permanecer sempre desobstruídos, sem bloqueios, apertos ou danos, e a válvula anti-derrapagem deve estar corretamente montada. Caso contrário, a bomba de combustível pode ser danificada, o depósito de combustível pode deformar-se ou partir-se, ou outras peças podem sofrer danos.

Contacte um concessionário CFMOTO se o sistema EVAP avariar. Não modifique o sistema, caso contrário o sistema poderá não ir ao encontro dos requisitos dos regulamentos ambientais. Após a desmontagem e reparação, as ligações dos tubos devem estar bem apertadas, sem fugas de ar nem obstruções, e os tubos não devem estar apertados, partidos ou danificados, etc.

Limpeza e Armazenamento

Precauções Gerais

Manter o seu veículo limpo e em bom estado irá prolongar a vida útil do motociclo. Tapar o seu motociclo com uma capa respirável de alta qualidade irá ajudar a proteger o veículo durante o período de armazenamento.

- Limpe sempre o motociclo depois do motor e sistema de escape arrefecerem.
- Evite aplicar detergente em vedantes, pastilhas dos travões e pneus.
- Limpe o veículo à mão.
- Evite todos os químicos, solventes, detergentes e produtos de limpeza domésticos, como hidróxido de amónio.
- Gasolina, fluído dos travões, e líquido de refrigeração danificam superfícies pintadas. Lave as superfícies com água de imediato se houver contacto com este tipo de líquidos.
- Não utilize escovas metálicas, lã de aço ou quaisquer outros esfregões ou escovas abrasivas para limpar o veículo.
- Tenha cuidado ao lavar o pára-brisas, a cobertura do farol e outras peças de plástico, uma vez que podem riscar-se facilmente.
- Evite jactos de água de alta pressão, uma vez que a água pode penetrar nas vedações e nos componentes eléctricos, danificando o veículo.
- Evite pulverizar água em áreas onde não deve haver contacto com água, tais como entradas de ar, sistema de combustível, componentes eléctricos, saídas do silenciador e a fechadura do depósito de combustível.

LIMPEZA E ARMAZENAMENTO

Lavagem do Veículo

- Enxagúe o veículo com água fria para remover a sujidade solta.
- Misture num balde detergente (específico para motociclos ou automóveis) com água. Utilize um pano macio ou uma esponja para lavar o motociclo. Se necessário, utilize um desengordurante suave para remover qualquer óleo ou gordura.
- Depois de lavar, enxagúe o seu motociclo com água limpa para remover os resíduos restantes (resíduos do detergente podem danificar os componentes do seu motociclo).
- Seque o seu motociclo com um pano macio e verifique se o veículo tem algum risco.
- Ligue o motor e deixe-o ao ralenti por vários minutos. O calor do motor irá ajudar a secar o veículo nas áreas mais húmidas.
- Conduza o motociclo a baixa velocidade e accione os travões várias vezes. Isto ajudará a secar os travões e a repor o seu desempenho normal de funcionamento.

⚠AVISO
Se o seu veículo estiver equipado com componentes anodizados (como jantes, amortecedores de direção, etc.), limpe-os apenas com água limpa. O processo de anodização cria uma camada de óxido densa na superfície destas peças, que não só previne eficazmente a corrosão, como também melhora o seu aspeto. A utilização de detergentes, abrasivos ou solventes químicos para limpeza pode danificar esta camada protetora, fazendo com que as peças percam o brilho ou fiquem corroídas. Por isso, é recomendado limpar estes componentes apenas com água e evitar outros produtos que possam prejudicar a camada de óxido.

LIMPEZA E ARMAZENAMENTO

NOTA: Ao conduzir em zonas onde as estradas estão perto do oceano, limpe de imediato o motociclo com água fria após a condução. Não utilize água morna para lavar o seu veículo, uma vez que isso acelera a reação química ao sal. Após secar o veículo, aplique um óleo anti-ferrugem e anti-corrosão em todas as superfícies metálicas não pintadas. Se conduzir durante um dia de chuva ou se simplesmente lavar o motociclo, pode formar-se condensação no interior da cobertura do farol. Se isto acontecer, ligue o motor e ligue as luzes para remover a humidade.

Proteção da Superfície

Após lavar o seu motociclo, deve polir as superfícies de metal e de plástico pintadas com uma cera especial para motociclos ou automóveis. A cera deve ser aplicada a cada 3 meses ou conforme necessário, para evitar que a superfície tenha marcas de brilho opaco ou perca o brilho. Utilize sempre cera não-abrasiva e aplique a mesma de acordo com as instruções.

Viseira e outras peças de plástico

Após a lavagem, use um pano macio para secar cuidadosamente as peças de plástico. Quando o motociclo estiver seco, utilize procedimentos de limpeza ou polimento especiais para o vidro da viseira, as coberturas dos faróis e outras peças de plástico não revestido.

⚠CUIDADO
Peças de plástico podem deteriorar-se e partir se as mesmas forem expostas a substâncias químicas ou produtos de limpeza domésticos, como gasolina, fluído de travões, limpa-vidros, fixador de roscas, ou outros químicos. Se uma peça de plástico for exposta a alguma substância química, limpe a mesma com água de imediato, e depois verifique se ficou danificada. Evite utilizar esfregões abrasivos ou escovas para limpar superfícies ou peças de plástico, uma vez que isso irá danificar o seu brilho.

LIMPEZA E ARMAZENAMENTO

Cromado e Alumínio (Se equipado)

Ligas de crómio e peças de alumínio não revestidas expostas ao ar podem oxidar, tornando-se opacas e sem brilho. Estas peças devem ser limpas com detergente e polidas com um polidor em spray. Jantes de alumínio pintadas e não pintadas devem ser limpas com detergente específico.

Pele, Vinil e Produtos em Borracha

Se o seu motociclo tiver acessórios de pele, utilize um tratamento especial para peles para tratar da limpeza das mesmas. Limpar peças em pele com água e detergente irá danificar as mesmas, encurtando o seu período de vida. As peças em vinil devem ser limpas separadamente.

Pneus e outros componentes de borracha devem ser tratados com um protetor de borracha para prolongar o seu período de vida.

⚠PERIGO
Deve existir um cuidado especial ao tratar de pneus. Certifique-se de que o protetor de borracha aplicado não afeta a função do piso do pneu. Aplicações incorretas podem diminuir a tração entre o pneu e o solo, causando uma possível perda de controlo.

LIMPEZA E ARMAZENAMENTO

Preparação para Armazenamento

Limpe cuidadosamente todo o veículo.

Deixe o motor a trabalhar por pelo menos 5 minutos, desligue o motor, e depois retire todo o óleo do motor.

⚠PERIGO
O óleo do motociclo é tóxico, pelo que deve descartá-lo de forma adequada. Mantenha o óleo usado fora do alcance das crianças. Se o óleo tocar na sua pele, deve lavar a parte do corpo afetada de imediato.

Reabasteça com óleo de motor novo.

Reabasteça com combustível e com aditivo de combustível apropriado.

⚠PERIGO
A gasolina é extremamente inflamável e explosiva em certas condições. Coloque a chave nesta posição "⛽" antes de abastecer. Não fume. Certifique-se que a área está bem ventilada e livre de qualquer fonte de chama ou faísca, incluíndo qualquer aparelho com luz piloto. A gasolina é uma substância tóxica. Descarte a gasolina de forma adequada. Se a gasolina tocar na sua pele, deve tratar da mesma de imediato. Mantenha a gasolina fora do alcance das crianças.

Reduza a pressão dos pneus em pelo menos 20% durante o período de armazenamento.

Eleve as rodas do chão usando tábuas de madeira ou outro material para manter a humidade longe do veículo.

Aplique um inibidor de corrosão em todas as superfícies metálicas não pintadas para prevenir a ferrugem. Evite pulverizar nas partes de borracha ou nos travões.

Lubrifique a corrente de transmissão e todos os cabos.

LIMPEZA E ARMAZENAMENTO

Remova a bateria. Guarde-a longe do sol, num local fresco e seco. Certifique-se que a bateria está totalmente carregada de acordo com a Tabela de Manutenção Periódica.

Coloque sacos de plástico sobre o tubo de escape do silenciador para prevenir que entre humidade.

Coloque uma capa sobre o motociclo para não deixar que o pó e a sujidade se acumulem no veículo.

Preparação Após Armazenamento

Remova os sacos de plástico do silenciador.

Carregue a bateria se necessário, e depois instale-a no motociclo.

Faça todas as verificações de segurança diárias.

Lubrifique, se necessário, quaisquer pontos de articulação.

Faça um teste de condução.

LIMPEZA E ARMAZENAMENTO

Transportar o seu Veículo

Se o seu veículo precisar de ser transportado, este deve ser colocado num reboque para motociclos, numa carrinha de caixa aberta ou num reboque com rampa ou plataforma elevatória, e corretamente fixado com cintas adequadas. Nunca tente rebocar o veículo com uma ou mais rodas no chão.

⚠CUIDADO
A função de aviso da T-BOX (se equipada) pode ser acionada por impactos durante o transporte, o que pode levar ao consumo da bateria. Para evitar este problema, desconecte a bateria antes do transporte.

Desconexão da Bateria

Utilize uma ferramenta apropriada (como uma chave inglesa) para remover o parafuso fixo do cabo negativo.

Remova o cabo negativo do terminal da bateria, e envolve este cabo com fita isolante de borracha, para evitar um curto-circuito.

Certifique-se de que não há contacto entre o cabo negativo e o terminal da bateria.

Repor a alimentação após o transporte

Após o transporte, volte a instalar o cabo negativo e o parafuso na bateria.

Verifique se o equipamento eletrónico no veículo está a trabalhar normalmente.

NOTA

Uma interrupção de energia pode fazer com que algumas funcionalidades (ex: relógio, definições do Painel de instrumentos) sejam reiniciadas. Por favor, registe todas as informações importantes antes de desligar a bateria.

DIAGNÓSTICO DE AVARIAS DO VEÍCULO

Problemas e Causas Comuns

Problema	Componente	Causa	Solução
Motor falha ao ligar	Sistema combustível	Não tem combustível no depósito	Reabastecer
		Obstrução ou avaria da bomba; má qualidade do combustível	Limpar ou substituir
	Sistema de Ignição	Avaria da vela de ignição: acumulação de depósitos de carbono, demasiado tempo de utilização	Verificar ou substituir
		Avaria capa da vela de ignição: mau contacto ou sobreaquecimento	Verificar ou substituir
		Avaria bobina de ignição: mau contacto ou sobreaquecimento	Verificar ou substituir
		Falha da ECU: mau contacto ou sobreaquecimento	Verificar ou substituir
		Avaria bobina de impulsos: mau contacto ou sobreaquecimento	Verificar ou substituir
		Avaria prato de bobines: mau contacto ou sobreaquecimento	Verificar ou substituir
		Avaria cablagem: mau contacto	Verificar ou ajustar
	Compressão do cilindro	Avaria mecanismo de arranque: desgastado ou danificado	Verificar ou substituir
		Válvulas de admissão e escape, suportes das válvulas defeituosos: demasiado combustível contaminado ou demasiado tempo de utilização	Verificar ou substituir
		Avaria do cilindro, pistão, segmento do pistão: demasiado combustível contaminado ou desgaste	Verificar ou substituir
		Fuga no coletor de admissão; demasiado tempo de utilização	Verificar ou substituir
		Sincronização das válvulas com defeito	Verificar ou substituir

DIAGNÓSTICO DE AVARIAS DO VEÍCULO

Potência Insuficiente	Válvula e pistão	Depósitos excessivos de carbono nas válvulas de admissão e escape e no pistão: má qualidade do combustível e má qualidade do óleo	Reparar ou substituir
	Embraiagem	Embraiagem patina: má qualidade do óleo, uso prolongado e sobrecarga	Ajustar ou substituir
	Cilindro e segmentos do pistão	Desgaste no cilindro e nos segmentos do pistão: má qualidade do óleo e demasiado tempo de utilização	Substituir óleo
	Travão	Separação incompleta do travão: o travão está demasiado apertado	Ajustar
	Corrente de Transmissão	A corrente de transmissão está demasiado apertada: ajuste inapropriado	Ajustar
	Motor	Sobreaquecimento do motor: mistura demasiado rica ou pobre, óleo inadequado, qualidade do combustível, etc.	Ajustar ou substituir
Potência Insuficiente	Vela de ignição	Folga da vela de ignição imprópria	Ajustar ou substituir
	Tubo de Admissão	Fuga de ar no tubo de admissão: demasiado tempo de utilização	Ajustar ou substituir
	Cabeça do cilindro	Fuga de ar na cabeça do cilindro ou válvulas	Ajustar ou substituir
	Sistema elétrico	Falha do sistema elétrico	Verificar ou reparar
	Filtro do ar	Filtro do ar entupido	Substituir

DIAGNÓSTICO DE AVARIAS DO VEÍCULO

Faróis, luzes traseiras, de presença, piscas, luz da matrícula e faróis de nevoeiro não funcionam	Cabo	Más conexões	Ajustar
	Botões esquerdo e direito	Mau contacto ou dano no botão	Ajustar ou replace
	Faróis, luzes traseiras, de presença, piscas, luz da matrícula e faróis de nevoeiro	Avaria ou dano no o LED ou na placa de circuito	Substituir
	Regulador	Verifique: má conexão ou sobreaquecimento	Verificar ou substituir
	Prato de bobines	Verifique a bobine: má conexão ou sobreaquecimento	Verificar ou substituir
Buzina não funciona	Bateria	Não tem energia	Carregar ou substituir
	Botão esquerdo	Avaria ou dano no botão da buzina	Ajustar ou substituir
	Cabo	Má conexão	Ajustar ou reparar
	Buzina	Avaria na buzina	Ajustar ou substituir

Os pontos listados são problemas comuns num motociclo. Se o seu motociclo tiver determinados problemas (especialmente no sistema de injeção eletrónica de combustível, sistema de evaporação do combustível, ou sistema de alarmes), contacte um concessionário autorizado CFMOTO para verificar e reparar o veículo.

⚠PERIGO

Não tente resolver problemas sem ajuda profissional, caso contrário, pode causar um acidente. O utilizador assume a responsabilidade por acidentes decorrentes de reparações ou manutenção não efetuadas por um concessionário CFMOTO.

Tabela de Binários

Tabela Geral de Binários

Tipo	Binário (N•m)	Tipo	Binário (N•m)
Parafuso e porca M5	5±1	Parafuso M5	4±1
Parafuso e porca M6	10±1	Parafuso M6	9±1
Parafuso e porca M8	20~30	Parafuso com flange e porca M6	12±1
Parafuso e porca M10	30~40	Parafuso com flange e porca M8	20~30
Parafuso e porca M12	40~50	Parafuso com flange e porca M10	30~40

Tabela de Binários Crucial

Local de Montagem	Item	Binário N•m e Cola de Parafusos
Sensor de Oxigénio	Sensor de Oxigénio	50 N•m
Porca, tubo de escape dianteiro	Porca do silenciador	Interior 20 N•m (1) Exterior 12 N•m (2) Interior 20 N•m (1)
Parafusos, corpo do silenciador dianteiro	Parafuso M8×30	25 N•m (Loctite®243)
Descanso Lateral	Parafuso M5	4 N•m (Loctite®243)
Porca de bloqueio, alavanca do travão traseiro	Porca M8	25 N•m (Loctite®243)
Porca de bloqueio, pedal da alavacnca de mudanças	Porca M8	25 N•m (Loctite®243)
Interruptor de indução hidráulico de circuito duplo	Interruptor de indução hidráulico de circuito duplo	20 N•m

TABELA DE BINÁRIOS

Tubo de admissão do fluído do travão traseiro	Parafuso Banjo Ⅱ	25 N•m
Tubo de saída do fluido do travão dianteiro	Parafuso Banjo Ⅱ	25 N•m
	Parafuso M10×45	48 N•m (Loctite®243)
Parafuso inferior, apoio de pés dianteiro esquerdo (lado esquerdo)	Parafuso M10×87	45 N•m (Loctite®243)
Parafuso inferior do apoio de pés dianteiro esquerdo	Parafuso M10×1.25×40	45 N•m (Loctite®243)
Parafuso inferior do apoio de pés dianteiro direito	Parafuso M10×1.25×40	45 N•m (Loctite®243)
Parafuso de ligação, suporte do motor e motor	Parafuso M10×60	45 N•m (Loctite®243)
Suporte esquerdo/direito do suporte central	Parafuso M10×45 Parafuso M10×30	45 N•m (Loctite®243)
Parafuso de ligação, suporte do motor e chassis	Parafuso M8×50	28 N•m (Loctite®243)
Parafuso superior do apoio de pés dianteiro esquerdo/direito	Parafuso M12×60	100 N•m
Parafuso do amortecedor traseiro	Parafuso superior e inferior do amortecedor M12×60	80 N•m (Loctite®243)
Porca, eixo da saída	Porca de bloqueio do pinhão pequeno do eixo de saída	120 N•m (Loctite®243)
Parafuso do subquadro	Parafuso superior de bloqueio do quadro M10×22	60 N•m (Loctite®2701)
Parafuso do subquadro	Parafuso inferior de bloqueio do quadro M10×37	60 N•m (Loctite®2701)
Guiador e assento	Parafuso de cabeça hexagonal internaM10×1.25×60	45 N•m (Loctite®243)
Cilindro mestre do travão dianteiro	Incorporado	2 N•m
Interruptor do guiador direito	Incorporado	2 N•m

TABELA DE BINÁRIOS

Acelerador Eletrónico	Incorporado	2 N•m
Manete da Embraiagem	Incorporado	2 N•m
Comutador Esquerdo do Guiador	Incorporado	2 N•m
Punho Esquerdo	Incorporado	2 N•m
Coluna de Direção	Parafuso de bloqueio da mesa superior de direção M25×1.5	21 N•m
Tubo de travão do cilindro-mestre dianteiro	Parafuso Banjo II	25 N•m
Amortecedor dianteiro, mesa inferior de direção	Parafuso M8×30	Superior 20 N•m (Loctite®243) Inferior 16 N•m (Loctite®243)
Parafuso, mesa superior de direção	Parafuso sextavado interior M8×30	20 N•m (Loctite®243)
	Parafuso sextavado interior M8×25	20 N•m (Loctite®243)
Porca, eixo da roda traseira	Porca M25×1.5	90 N•m
Bomba de combustível	Parafuso M6×16	5 N•m
Parafuso, eixo da roda dianteira	Parafuso do eixo da roda dianteira M25×1.5	45 N•m
Pinça de Travão Dianteira	Parafuso M10×1.25×60	45 N•m (Loctite®243)
Tubo de fluido de travão	Parafuso Banjo	25 N•m
Apoio de pés traseiro e quadro	Parafuso M8×20	25 N•m (Loctite®243)
Silenciador traseiro	Parafuso sextavado interior M8×52	25 N•m (Loctite®243)

TABELA DE BINÁRIOS

Proteção do pinhão pequeno	Parafuso Escalonado M5	5 N•m (Loctite®243)
Braço da mudança e suporte da mudança	GB70.2 M6×16	6 N•m (Loctite®243)
Amortecedor dianteiro esquerdo/direito	Parafuso M8×20	25 N•m (Loctite®243)
Tubo de ligação do batente	Parafuso M8×20	25 N•m (Loctite®243)
Banco traseiro	Parafuso M8×35	25 N•m (Loctite®243)
Tampa decorativa do apoio traseiro	Parafuso escalonado M5	6 N•m (Loctite®243)
Suporte da caixa lateral esquerda/direita	Parafuso M8	25 N•m (Loctite®243)
Braço de ligação do suporte da mala lateral	Parafuso com Flange M8	25 N•m (Loctite®243)
Suporte Central	Parafuso M8	30 N•m (Loctite®243)
Parafuso, disco do travão dianteiro	Parafuso M8×25	25 N•m (Loctite®243)
Parafuso, disco do travão traseiro	Parafuso M8	25 N•m (Loctite®243)
Roda dentada traseira	Parafuso Embutido M8×28	38 N•m (Loctite®2701)
Porca, biela de tração traseira	Porca M5	5 N•m (Loctite®243)
Parafuso, sensor de altura do amortecedor traseiro	Parafuso sextavado interior M5×10	7 N•m (Loctite®243)
Parafuso, proteção do motor	Parafuso M5	3 N•m
Parafuso, proteção do motor (quadro)	Parafuso M6	10 N•m

APP CFMOTO RIDE / T-BOX

A CFMOTO RIDE é uma plataforma de serviços móvel, inteligente e em rede, que tem como núcleo a interconexão homem-veículo. A CFMOTO RIDE está empenhada em fornecer serviços completos para os entusiastas dos desportos motorizados online. O módulo de telemática, ou T-BOX, é um terminal de veículo inteligente que constrói uma ponte de comunicação entre os proprietários e os veículos através da app CFMOTO RIDE. Quando o veículo está equipado com T-BOX, o proprietário pode desfrutar das funcionalidades da CFMOTO RIDE. O módulo de telemática é opcional em mercados selecionados. Verifique junto do seu concessionário para determinar se o seu veículo está equipado com a T-BOX, ou descarregue a aplicação CFMOTO RIDE, envie a sua pergunta através da opção [feedback],e a CFMOTO verificará por si.



App da CFMOTO RIDE

Leia o código QR para descarregar a aplicação CFMOTO RIDE a partir da Apple App Store para iPhone ou do Google Play para Android.



Facebook da CFMOTO RIDE

Leia o código QR para seguir a CFMOTO RIDE no Facebook e ser o primeiro a receber avisos sobre atualizações e notícias da aplicação.



Website da CFMOTO RIDE

Leia o código QR para explorar a plataforma inteligente CFMOTO RIDE no site global da CFMOTO.

A CFMOTO RIDE fornece várias funcionalidades inteligentes, como o manual de proprietário do veículo, detalhes da condução, navegação, atualizações Over-The-Air (OTA), geofence, lembretes estáticos, etc. As funcionalidades disponíveis variam consoante a configuração do veículo/ modelo e os requisitos do mercado global. Descarregue a app CFMOTO RIDE e desfrute da experiência de condução inteligente!

App CFMOTO RideSync / Módulo Telemática (Mercados Selecionados)

A CFMOTO RideSync é uma plataforma de serviços móvel, inteligente e em rede, que tem como núcleo a interconexão homem-veículo. A CFMOTO RideSync está empenhada em fornecer serviços completos para os entusiastas dos desportos motorizados online. O módulo de telemática, ou T-BOX, é um terminal de veículo inteligente que constrói uma ponte de comunicação entre os proprietários e os veículos através da app CFMOTO RideSync. Quando o veículo está equipado com T-BOX, o proprietário pode desfrutar das funcionalidades inteligentes da aplicação. O módulo de telemática é opcional em mercado selecionados. Verifique junto do seu concessionário para determinar se o seu veículo está equipado com a T-BOX, ou descarregue a aplicação CFMOTO RideSync App, envie a sua pergunta através da opção [feedback],e a CFMOTO verificará por si.

CFMOTO RideSync

Leia o código QR para descarregara App CFMOTO RIDE / RIDESYNC a partir da Apple App Store para iPhone ou do Google Play para Android.

A CFMOTO RideSync fornece várias funcionalidades inteligentes, como o manual do proprietário do veículo, detalhes da condução, navegação, atualizações Over-The-Air (OTA), geofence, lembretes estáticos, etc. As funcionalidades disponíveis variam consoante a configuração do veículo/ modelo e os requisitos do mercado global. Descarregue a CFMOTO RideSync e desfrute da experiência de condução inteligente!

v260227-01

MOREFUN.

CFPT - VEÍCULOS E ACESSÓRIOS, S.A.
Rua Joaquim da Silva Landeau, 277 3720-917 Oliveira de Azeméis

cf-moto.pt info@cf-moto.pt

@cfmotoportugal